OLAB®

MADE IN ITALY

ELETTROVALVOLE PER IL CONTROLLO DEI FLUIDI

SOLENOID VALVES FOR FLUIDS CONTROL

PROFILI

Le elettrovalvole OLAB ad azione indiretta sono raccolte nella **Serie 18000** e sono concepite per l'intercettazione di fluidi liquidi e gassosi con viscosità non superiore a 37 CST (o 5°E).
Si tratta di elettrovalvole a membrana, servocomandate, con attacchi di ingresso e uscita filettati femmina BSPP (Gas cilindrici), corpo e coperchio in ottone CW617N, parti magnetiche in acciaio inox e membrana in NBR per acqua, EPDM perossidico, FKM (FPM) o altri elastomeri a richiesta.
La versione 18000 è del tipo a 2/2 vie (2 vie, 2 posizioni) Normalmente Chiusa; la versione 18500 è del tipo a 2/2 vie Normalmente Aperta.
Entrambe le versioni sono previste in tre configurazioni:
- con bobina (**18000** e **18500**) - (grado di protezione IP00)
- senza bobina (**1801**0 e **18510**)
- con bobina+connettore (**18020** e **18520**) - (grado di protezione IP65 secondo la norma din40050).

Sono caratterizzate da elevata robustezza, peso ed ingombri ridotti (grazie al profilo accuratamente studiato), temperature fluido in accordo con i materiali delle guarnizioni e nel rispetto della viscosità massima accettabile.
Sono idonee all'impiego con tutti i fluidi compatibili con i materiali delle guarnizioni e dei componenti interni, ad eccezione dei fluidi pericolosi del Gruppo 1 come definito nella Direttiva Europea 97/23/CE (PED).
La gamma prevede tutte le misure da 3/8" fino ai 2", con orifizi di passaggio (DN) da ø11.5 a ø50; le bobine sono tutte in Classe H e per impiego continuo (ED100%).

Le elettrovalvole OLAB ad azione diretta sono suddivise nelle Serie **6000, 7000, 8000, 8500, 9000, 10000 e 1050**0. Esse sono del tipo a pistone magnetico ad azione diretta, con corpo in ottone CW617N e parti magnetiche in acciaio inox. Per le Serie 6000, 7000, 8000, 9000 e 10000 le guarnizioni sono in NBR, EPDM perossidico, FKM (FPM) o altri elastomeri a richiesta, mentre per le elettrovalvole delle Serie 8500 e 10500 le guarnizioni sono in rubino sintetico.
I modelli appartenenti alle Serie 6000, 7000, 10000 e 10500 sono 2/2 vie (2 vie, 2 posizioni) Normalmente Chiusi; quelli appartenenti alle Serie 8000, 8500 e 9000 sono 3/2 vie (3 vie, 2 posizioni) Normalmente Chiusi.

Le elettrovalvole OLAB ad azione mista della **Serie 20000** sono del tipo a membrana trainata, con attacchi di ingresso e uscita filettati femmina BSPP (Gas cilindrici), corpo e coperchio in ottone CW617N, parti magnetiche in acciaio inox e membrana in FKM (FPM).

DESCRIPTION

The pilot-operated solenoid valves manufactured by OLAB, represented by the **Series 18000**, are on-off valves suitable for liquid and gaseous fluids whose viscosity is not greater than 37 CST (or 5°E).
These are servo-controlled diaphragm solenoid valves with BSPP threaded female inlet-outlet connections (cylindrical for gas), CW617N brass casing and cap, stainless steel magnetic parts and NBR diaphragm for water, EPDM peroxide, FKM (FPM) or other elastomers upon request.
The 18000 valves are of the 2/2-ways normally closed type (2 ways 2 positions), while the 18500 valves are 2/2-ways normally open.
Both versions are available in three models:
- with coil (**18000** and **18500**) - (protection degree IP00)
- without coil (**18010** and **18510**)
- with coil + connector (**18020** and **18520**) - (protection degree IP65 according to the din 40050 standard).

Despite their small weight and size (due to their peculiar profile), they are extremely robust and the fluid temperature are in compliance with gasket materials and the maximum allowable viscosity.
They are suitable for all fluids compatible with the materials which the gaskets and the internal components are made of, except for the dangerous fluids of Group 1 as according to the European Directive 97/23/EC (PED).
The range includes all sizes from 3/8" to 2" with ø11.5 to ø50 (DN) holes, while coils are all Class H for continuous use (ED 100%).

The direct action solenoid valves manufactured by OLAB are available in the series 6**000, 7000, 8000, 8500, 9000, 10000 and 10500**. They are of the direct action magnetic piston type with a CW617N brass casing and stainless steel magnetic parts. In the series 6000, 7000, 8000, 9000 and 10000, gaskets are made of NBR, EPDM peroxide, FKM (FPM) and other elastomers are also available on request, while in the 8500 and 10500 series gaskets are made of synthetic ruby.
Models of the series 6000, 7000, 10000 and 10500 are 2/2-ways normally closed type (2 ways 2 positions), while the 8000, 8500 and 9000 valves are 3/2-ways normally closed (3 ways 2 positions).

The guided diaphragm pilot operated solenoid valves of the **Series 20000** by OLAB are of the guided diaphragm-type with BSPP threaded female inlet and outlet connections (cylindrical for gas), CW617N brass casing and cap, stainless steel magnetic parts and FKM (FPM) diaphragm.

DESCRIPTION

Les électrovannes OLAB à **action indirecte** font partie de la **Série 18000** et sont des vannes d'arrêt pour fluides liquides et gazeux avec une viscosité supérieure à 37 CST (ou 5°E).
Il s'agit d'électrovannes à membrane, servocommandées, avec des connexions d'entrée et de sortie filetées femelles BSPP (gaz cylindriques), un corps et un couvercle en laiton CW617N, des composants magnétiques en acier inox et une membrane en NBR pour applications en présence d'eau, EPDM péroxydique, FKM (FPM) ou d'autres élastomères sur demande.
Le modèle 18000 est du type à 2/2 voies (2 voies, 2 positions) Normalement Fermée et le modèle 18500 est du type à 2/2 voies Normalement Ouverte.
Les deux versions sont disponibles en trois configurations:
- avec bobine (**18000** et **18500**) - (degré de protection IP00)
- sans bobine (**18010** et **18510**)
- avec bobine+connecteur (**18020** et **18520**) - (degré de protection IP65 selon la norme DIN 40050).

Ces électrovannes sont résistantes, ont des dimensions et un poids réduits (grâce à un profil spécial), des températures du fluide conformes aux matériaux de construction des joints et à la viscosité maximale admise.
Elles sont indiquées pour l'emploi avec tous les fluides compatibles avec les matériaux de construction des joints et des composants intérieurs, à l'exception des fluides dangereux du Groupe 1 ainsi comme établi par la Directive Européenne 97/23/CE (PED).
La gamme d'électrovannes comprend toutes les dimensions de 3/8" jusqu'à 2", avec des orifices de passage (DN) de Ø 11.5 à Ø 50; les bobines sont toutes de Classe H et indiquées pour un emploi en continu (ED100%).

Les électrovannes OLAB à action indirecte sont disponibles dans les Séries **6000**, **7000**, **8000**, **8500**, **9000**, **10000** et **10500**, toutes du type à piston magnétique à action directe, avec corps en laiton CW617N et composants magnétiques en acier inox. Pour les Séries 6000, 7000, 8000, 9000 et 10000, les joints sont en NBR, EPDM péroxidique, FKM (FPM) ou d'autres élastomères sur demande, tandis que les électrovannes des Séries 8500 et 10500 ont des joints en rubis synthétique.
Les modèles des Séries 6000, 7000, 10000 et 10500 sont à 2/2 voies (2 voies, 2 positions) Normalement Fermées et ceux des Séries 8000, 8500 et 9000 sont 3/2 voies (3 voies, 2 positions) Normalement Fermées.

Les électrovannes OLAB à chute forcée de la **Série 20000** sont du type à membrane attelée, avec connexions d'entrée et de sortie filetés femelles BSPP (gaz cylindriques), corps et couvercle en laiton CW617N, des composants magnétiques en acier inox et membrane en FKM. (FPM).

MODALITÀ D'USO

PRECAUZIONI PER LA CONNESSIONE MECCANICA

Il montaggio del dispositivo deve avvenire in modo che il verso di scorrimento del fluido sia in accordo con la direzione solitamente indicata sul corpo valvola mediante una freccia stampata o mediante numeri che identificano l'ingresso e l'uscita.

- Assicurarsi che le zone di connessione a monte del dispositivo siano pulite.
- **Fare attenzione, durante l'installazione, a non far penetrare all'interno del dispositivo corpi estranei o sostanze usate per la tenuta (frenafiletti, sigillanti ecc.): Il distacco di particelle solide può compromettere il corretto funzionamento del dispositivo.**
  Controllare la pulizia della caldaia e di tutti i condotti e dispositivi a monte dell'elettrovalvola.
  Si consiglia di ispezionare attentamente soprattutto i componenti sottoposti a sabbiatura o pallinatura.
  Spesso i residui di questi trattamenti si infiltrano nell'elettrovalvola pregiudicandone il buon funzionamento.
- Prevedere attorno all'elettrovalvola sufficiente spazio per eventuali interventi di manutenzione o ispezione.

PRECAUZIONI PER LA CONNESSIONE ELETTRICA

- Assicurarsi che i dati elettrici riportati in targa coincidano con quelli di servizio: in particolare verificare che il voltaggio applicato sia quello indicato sulla bobina. L'applicazione di una tensione superiore può portare alla fusione della bobina, mentre l'applicazione di un voltaggio più basso può impedire completamente l'apertura dell'elettrovalvola.

- **Le elettrovalvole con frequenza di 50 Hz possono essere alimentate anche a 60 Hz, tenendo conto di una riduzione della potenza di circa il 20%. Le elettrovalvole con frequenza di 60 Hz non possono essere alimentate anche a 50 Hz, poiché il surriscaldamento prodotto potrebbe bruciarle.**

- Per quanto possibile, prevedere il posizionamento della bobina lontano da fonti di calore ed in zone ben aerate, per favorire la dissipazione di calore.

- Connettere sempre il faston di terra alla massa dell'apparecchiatura anche se l'armatura della bobina (e quindi la sua massa) è equipotenziale col corpo valvola grazie al contatto fra le parti.

- Non alimentare mai una bobina non montata sull'elettrovalvola: si surriscalda rapidamente e può fondere.

- La OLAB fornisce le elettrovalvole con la bobina orientata in modo che la connessione elettrica non interferisca con quella meccanica oppure secondo le specifiche richieste del cliente. **Importante:** il dado di bloccaggio della bobina viene serrato in fabbrica con una coppia di serraggio prestabilita ed idonea a non indurre stress meccanici nel cannotto.

Se tuttavia c'è la necessità di modificare l'orientamento della bobina rispetto a quello prefissato in fabbrica, **contattare sempre prima l'ufficio tecnico** OLAB.
La configurazione impostata in fabbrica è quella ottimale per la maggior parte degli impieghi: ogni alterazione delle impostazioni di fabbrica può comportare effetti imprevedibili sulle prestazioni del prodotto.

NORME GENERALI DI UTILIZZO

- Le elettrovalvole OLAB sono in grado di funzionare a temperature molto elevate, determinate dal naturale riscaldamento della bobina per effetto del passaggio di corrente, dalla temperatura del fluido e dal riscaldamento dei dispositivi circostanti (caldaie, schede elettriche ecc.).
  Quindi il raggiungimento di temperature elevate è naturale e di conseguenza va posta attenzione a non appoggiare inavvertitamente le mani sulla elettrovalvola dopo prolungati periodi di funzionamento. Fumo od odore di bruciato possono essere invece indicativi di uno stato di surriscaldamento anomalo.

- Le elettrovalvole OLAB sono progettate per fornire le massime prestazioni in termini di pressioni di funzionamento, nel rispetto della classe di isolamento H delle bobine. Va tuttavia tenuto conto della naturale riduzione della pressione di funzionamento causata dal riscaldamento della bobina.

- La pressione riportata in targa è da intendersi come quella massima di prova utilizzata dagli enti omologatori per il rilascio delle certificazioni. La reale pressione massima di funzionamento di ogni singolo modello alla temperatura nominale va dedotta dalle schede tecniche e dipende dal diametro interno dell'orifizio di passaggio, dalla potenza della bobina, dalla temperatura massima di lavoro, dal tipo di fluido impiegato.
  Per maggiori dettagli contattare il nostro ufficio tecnico.

NORME DI COLLAUDO

Le elettrovalvole OLAB **sono costruite nel rispetto delle normative di settore previste per le valvole a comando elettrico e sono sottoposte a collaudi persino più severi di quanto prescritto dalle norme stesse, così da garantire l'applicabilità del prodotto nelle più svariate condizioni con i margini di sicurezza e di affidabilità più ampi possibile.**
Ciò è stato reso necessario, oltre che dalla volontà di realizzare un prodotto estremamente competitivo, anche dalla consapevolezza che spesso gli utilizzatori delle elettrovalvole adottano a loro volta delle procedure di collaudo interne ispirate alle normative di settore ma sovente con parametri più severi di quanto prescritto.
Tuttavia, suggeriamo ai clienti di consultare l'ufficio tecnico OLAB qualora intendano sottoporre le loro apparecchiature dotate di elettrovalvole a collaudi che si scostano dalle prescrizioni di settore (EN 60335, EN 50106).

In particolare raccomandiamo quanto segue:

- La parte elettrica delle elettrovalvole (bobina) ha grado di protezione IP00 se non è dotata di opportuno connettore e l'involucro è in materiale plastico dotato di una sia pur minima igroscopicità.
  Quindi, va tenuto conto dell'assorbimento di acqua dall'ambiente circostante nel considerare il potere isolante della plastica e comunque **va evitata l'immersione della bobina in acqua.**

- Il potere isolante di tutte le materie plastiche, non escluso quindi l'involucro della bobina, cala al crescere della temperatura; oltre i 90°c la rigidità dielettrica di una buona plastica si dimezza.
  Di ciò si deve tenere conto nell'esecuzione delle prove di rigidità dielettrica a caldo, non potendosi aspettare le stesse prestazioni della temperatura ambiente.

- Le prove di rigidità dielettrica inducono, se reiterate più volte, degradamento del potere isolante della plastica.
  Di ciò va tenuto conto nell'eseguire prove in successione e comunque sarebbe opportuno che ogni prova di rigidità sia eseguita ad una tensione ridotta di circa il 20% rispetto a quella precedente.

- Le normative di settore (EN 60730, EN 60335) prescrivono che le prove di rigidità dielettrica non vengano eseguite immediatamente dopo la prova di igroscopicità.
  L'acqua assorbita dalla plastica ne riduce infatti il potere isolante; pertanto, se ne deve tenere conto se si fa una prova di rigidità in ambiente umido.
  Non aspettarsi le stesse prestazioni che in ambiente secco.

- Nell'eseguire le prove di rigidità dielettrica fare attenzione a non toccare con i puntali anche l'involucro della bobina.
  In tal caso infatti può prodursi una scarica di corrente superficiale fra fast-on di fase e fast-on di terra che non è indicativa del potere isolante della plastica bensì solo della creazione di un arco elettrico in aria o sulla superficie della bobina.

MANUTENZIONE

- Prima di smontare il dispositivo, verificare che non sia sotto pressione.

- Prima di smontare il dispositivo, scollegare l'alimentazione elettrica.

- Sulle elettrovalvole di tipo ispezionabile (con cannotto avvitato) è possibile smontare le parti interne per interventi di pulizia/sostituzione.

- La sostituzione di componenti deve essere fatta esclusivamente con pezzi di ricambio originali OLAB.

- La pulizia interna deve essere effettuata avendo cura di non danneggiare le parti più delicate (nuclei, guarnizioni, sedi di tenuta).

INSTRUCTIONS FOR USE

INSTRUCTIONS FOR MECHANICAL CONNECTION

Install the device so that the flow direction follows the direction on the valve body shown by an arrow or numbers that indicate inlet and outlet.

- Make sure that the connection areas upstream the device are clean.
- **During installation, make sure that no foreign materials or substances used for sealing (glue for securing threads, dopes, etc.) penetrate the device, as solid particles could affect the device operation.**
  Check the boiler carefully, especially the components subjected to sand blasting or shot-peening.
  The residues of these types of working often penetrate the solenoid valve thus affecting operation.
- Leave enough space around the solenoid valve to allow maintenance or inspection operations.

INSTRUCTIONS FOR ELECTRIC CONNECTION

- Make sure that rating corresponds to the operational data and check that voltage is the same as shown on the coil: a higher voltage could blow out the coil, while a lower voltage can prevent the coil from tripping.

- **Solenoid valves with a 50 Hz frequency can be powered by 60 Hz, considering a derating of about 20%. Solenoid valves with a 60 Hz frequency can not be powered by 50 Hz, as they could be damaged by overheating.**

- Place the coil as far as possible from a heat source and in a well ventilated area to help heat dissipation.

- Always connect the ground terminal to the equipment ground, though the coil plate (and its earth) is unipotential to the valve body due to contact of parts.

- Do not power the coil if not installed on the solenoid valve: overheating can make the coil blow out.

- The coil installed on the solenoid valves supplied by OLAB is positioned in such a way that the electric connection does not affect the mechanical connection; coils can also be supplied according to the customer request.
  Important: the coil locking nut is tightened at the factory by a pre-set torque wrench setting, which is suitable to avoid any mechanical stress on the sleeve.

However, if the coil position needs to be changed, **please call** OLAB **engineering department.**
The device configuration set at the factory is the best possible for most applications: all changes can affect the product performance.

GENERAL INSTRUCTIONS FOR USE

- Solenoid valves manufactured by OLAB can operate with high temperatures due to the coil normal heating caused by current, fluid temperature and heating of the surrounding devices (boilers, electrical cards, etc.).
  Therefore, high temperatures are a normal condition: do not put your hands on the solenoid valve after a long operation. Instead, smoke and burning smell can be signs of abnormal overheating.

- Solenoid valves manufactured by OLAB have been designed to guarantee higher performance as regards working pressure, in compliance with the insulation class h for coils. In any case, you should not forget pressure natural decrease due to coil heating.

- Registered pressure is the maximum test pressure used by the certification agencies. The real maximum working pressure of each single model at the rated temperature must be calculated from the data sheet and depends on the inner diameter of the passing hole, the coil power, the maximum working temperature, the type of fluid being used.
  For further information call our engineering department.

TEST STANDARDS

The solenoid valves manufactured by OLAB **have been designed according to the standards in force for electrically-controlled valves. as they undergo stricter tests than those provided for by the standards, they can be used for a large range of applications under the best conditions of safety and reliability.**
This approach has been imposed not only by the will of developing an extremely competitive product, but also by the awareness that users often adopt internal test procedures linked to the standards in force in this field, which are often stricter than the prescribed directions.
Nevertheless, we suggest that customers should call OLAB **engineering department to test equipment where solenoid valves have been installed according to prescriptions which do not follow the field prescriptions (en60335, en50106).**

Follow the recommendation below:

- The solenoid valve electrical part (the coil) has an ip00 protection degree if not equipped with appropriate connector, and the housing is made up of plastic material and has a minimum hygroscopicity.
  Therefore, the absorption of water from the surrounding environment is to be taken into account when assessing the insulation power of plastics. In any case, **avoid plunging the coil into water.**

- The insulating power of all plastic materials, and so also the coil's housing, decreases as temperature increases; beyond 90°c, the dielectric strength of a good plastic material is reduced to a half. This fact must be taken into consideration when hot dielectric strength tests are carried out, as there will not be the same performance as for tests carried out at room temperature.

- If repeated several times, the dielectric strength tests cause a deterioration of the plastics insulating power. This factor must be taken into account when sequential tests are carried out and it will also be convenient to carry out all dielectric strength tests with a voltage 20% lower than the previous one.

- The field standards (EN 60730, EN 60335) prescribe that the dielectric strength tests are not carried out immediately after the hygroscopicity test. In fact, water absorbed by plastics reduces its insulting power and this factor must be taken into account if the test is carried out in wet conditions.
  In this case, the performance will not be the same as in dry conditions.

- During dielectric strength tests, make sure not to touch the coil housing with the test prod as this could cause a superficial current discharge between phase terminal and ground terminal, which does not witness the plastics insulating power but only the presence of an electric arc in the air or on the coil surface.

MAINTENANCE

- Before removing the device, check it is not under pressure.

- Before removing the device, turn off the power.

- In the solenoid valves suitable to be cleaned inside (with tightened sleeve), the internal parts can be removed for cleaning/ replacement.

- Components must be replaced by OLAB original spare parts.

- Do not damage the most delicate parts (cores, gaskets, tight seats) when cleaning the internal components.

MODE D'EMPLOI

INSTRUCTIONS POUR LA CONNEXION MÉCANIQUE

Monter le dispositif de façon que la direction d'écoulement du fluide soit conforme à la direction normalement indiquée par la flèche imprimée sur le corps de la vanne ou par les numéros d'identification de l'entrée et de la sortie.

- S'assurer que les zones de connexion en amont du dispositif sont propres.
- **Vérifier, pendant l'installation, qu'aucune matière étrangère ou substance utilisée pour l'étanchéité (freins filets, colles pour sceller, etc.) ne puisse pénétrer dans le dispositif, puisque tout décollement de matière solide pourrait compromettre le correct fonctionnement du dispositif.**
  Vérifier que la chaudière ainsi que tous les conduits et les dispositifs en amont de l'électrovanne sont propres.
  Il est conseillé de vérifier soigneusement les composants soumis à sablage ou à grenaillage.
  Les résidus de ces traitements pénètrent souvent dans l'électrovanne et compromettent son fonctionnement.
- Laisser autour de l'électrovanne un espace suffisant pour l'entretien et l'inspection.

INSTRUCTIONS POUR LA CONNEXION ÉLECTRIQUE

- Vérifier que les données de la plaque signalétique correspondent à celles de fonctionnement, et surtout que la tension correspond à celle indiquée sur la bobine. une tension supérieure peut provoquer la fusion de la bobine tandis qu'une tension inférieure pourrait empêcher l'ouverture de l'électrovanne.

- **Les électrovannes avec fréquence 50 Hz peuvent être aussi alimentées à 60 Hz, tout en considérant une réduction de la puissance de 20% environ. les électrovannes de 60 Hz de fréquence ne peuvent être alimentées à 50 Hz, puisqu'il peut se produire une surchauffe qui entraîne le grillage.**

- Dans la mesure du possible, positionner la bobine éloignée de toute source de chaleur et dans une zone bien ventilée afin de faciliter la dissipation de chaleur.

- Toujours connecter la cosse faston de terre à la mise à la terre de l'appareillage même si l'armature de la bobine (et donc sa masse) est équipotentielle avec le corps de vanne grâce au contact entre les parties.

- Ne jamais alimenter une bobine si elle n'est pas montée sur l'électrovanne, ce qui provoque une surchauffe et la fusion.

- Les électrovannes OLAB sont fournies avec bobine orientée de façon que la connexion électrique n'interfère pas avec la connexion mécanique, ou selon les précises indications du client. **Important :** l'écrou de serrage de la bobine est serré par le constructeur avec couple de serrage prédéfini et adapté à éviter toute contrainte mécanique sur le fourreau.

En cas de nécessité de changer l'orientation de la bobine par rapport à celle configurée à l'usine, **contacter le bureau d'étude technique de la** OLAB.
La configuration définie à l'usine est la configuration optimale pour la plupart des applications: tout changement peut entraîner des effets imprévus sur les prestations du produits.

INSTRUCTIONS D'EMPLOI

- Les électrovannes OLAB peuvent fonctionner à des températures très élevées entraînées par la normale surchauffe de la bobine à cause du passage du courant, de la température du fluide et du réchauffement des dispositifs environnants (chaudières, cartes électriques, etc…).
  La présence de températures élevées est donc naturelle mais il faut faire attention à ne pas toucher l'électrovanne après une longue période de fonctionnement. la fumée ou une odeur de brûlé indiquent une surchauffe anormale.

- Les électrovannes OLAB sont conçues pour assurer le maximum des prestations en termes de pressions de fonctionnement conforme à la classe d'isolation H des bobines. Il faut toutefois tenir compte de la réduction naturelle de la pression de fonctionnement provoquée par la surchauffe de la bobine.

- La pression indiquée sur la plaque signalétique est la pression maximum d'essai utilisée par les organismes d'homologation pour la délivrance des certifications. La pression maximum de fonctionnement réelle de chaque modèle à la température nominale doit être déterminée suivant les fiches techniques et dépend du diamètre intérieur de l'orifice de passage, de la puissance de la bobine, de la température maximum de service et du type de fluide employé.
  Pour plus de détails contacter notre bureau d'étude technique.

INSTRUCTIONS D'ESSAI

Les électrovannes OLAB **sont construites en respectant les normes en matière de vannes à commande électrique. elles sont soumises à des essais bien plus stricts que ceux prévus par les normes, afin d'assurer que le produit puisse être utilisé dans des applications différentes mais toujours en conditions de sécurité et de fiabilité.**
Cette nécessité dérive non seulement de la volonté de réaliser un produit extrêmement compétitif mais aussi de la conscience que souvent les utilisateurs des électrovannes les soumettent eux aussi à des essais internes qui s'inspirent des réglementations du secteur mais dont les paramètres sont bien plus strictes que les paramètres prescrits.
Toutefois, il est conseillé aux clients de consulter le bureau d'étude technique de OLAB **avant de soumettre les appareils contenant des électrovannes à des essais qui ne suivent pas les prescriptions du secteur (EN 60335, EN50106).**

Il est donc conseillé de suivre les indications ci-après :

- La partie électrique des électrovannes (bobine) a un niveau de protection IP00 si elle ne présente pas de connecteur et le corps est en plastique et a un pouvoir hygroscopique, bien qu'il soit limité.
  Lorsqu'on considère le pouvoir isolant du plastique il faut donc tenir compte de l'absorption d'eau du milieu environnant et **éviter de plonger la bobine dans l'eau.**

- Le pouvoir isolant de toutes les matières plastiques, y compris celui de la bobine, diminue si la température augmente ; à une température supérieure à 90°C, la rigidité diélectrique du plastique est réduite de moitié.
  Ce facteur doit être considéré lors des essais de rigidité diélectrique à chaud dont les résultats en termes de performances ne seront pas les mêmes que ceux effectués à température ambiante.

- Les essais de rigidité diélectrique montrent, si répétés plusieurs fois, une réduction du pouvoir isolant du plastique.
  Ce facteur doit être considéré lors des essais en succession et de toute façon chaque essai de rigidité devrait être effectué avec une tension d'environ 20% plus basse que la tension précédente.

- Les réglementations du secteur (EN 60730, EN 60335), prévoient que les essais de rigidité diélectrique ne soient pas effectués tout de suite après l'essai du pouvoir hygroscopique.
  L'eau absorbée par le plastique en réduit le pouvoir isolant et ce facteur doit donc être considéré lorsque l'essai de rigidité est effectué dans un milieu humide.
  Les performances ne seront pas les mêmes que celles obtenues en milieu sec.

- Pendant les essais de rigidité diélectrique, ne pas toucher le corps de la bobine avec les embouts pour éviter une décharge de courant superficielle entre la cosse de phase et la cosse de terre qui n'est pas indicative du pouvoir isolant du plastique mais uniquement de la formation d'un arc électrique en l'air ou sur la surface de la bobine.

ENTRETIEN

- Avant de démonter le dispositif, vérifier qu'il n'est pas sous pression.

- Avant de démonter le dispositif, couper l'alimentation secteur.

- Dans les électrovannes pouvant être nettoyées à l'intérieur (avec fourreau vissé) les parties intérieures peuvent être démontées pour les opérations de nettoyage/remplacement.

- Remplacer les composants uniquement avec des pièces détachées originales OLAB.

- Nettoyer l'intérieur des électrovannes en faisant attention à ne pas endommager les parties plus sensibles (noyaux, joints, étanchéités).

INSTALLAZIONE

Le elettrovalvole sono dispositivi particolarmente sensibili alla formazione di incrostazioni di calcare, soprattutto negli impieghi con acqua calda, ed essendo caratterizzate da sezioni di ingresso più ampie dell'orifizio calibrato di uscita (DN) sono facilmente soggette all'accumulo di sporcizia proveniente da tutti i dispositivi a monte.
Ciò può comportare vari inconvenienti tra cui:
- rumorosità dell'elettrovalvola (vibrazioni).
- Perdita della tenuta perfetta tra guarnizione interna ed orifizio di uscita.

Tra i vari accorgimenti che consentono di ridurre o di ritardare la comparsa di tali fenomeni, oltre a quanto esposto nel paragrafo "precauzioni per la connessione meccanica" ed all'adozione del trattamento TM1®, vi è anche una corretta installazione dell'elettrovalvola.
In generale le elettrovalvole possono funzionare in qualsiasi posizione; tuttavia quella ottimale è rappresentata in fig.1; in fig.2 sono rappresentate posizioni sconsigliate perché più di altre soggette a vibrazioni, mentre in fig.3 è rappresentata la posizione "rovesciata", da evitare perché la più sensibile all'accumulo di sporcizia e ai depositi di calcare in corrispondenza delle superfici di contatto dei nuclei.
Se, durante le fasi di montaggio, è necessario far presa sull'elettrovalvola per bloccarla o per avvitarla alle connessioni di ingresso e uscita, si raccomanda di agire **sempre e solo** sul corpo dell'elettrovalvola e con chiavi a forchetta di dimensioni opportune, sfruttando i piani di serraggio ricavati nello stampato.
Non agire mai sulla bobina per non deformare il cannotto su cui è montata!
Si raccomanda altresì di evitare di allentare o di serrare ulteriormente il dado di fissaggio della bobina, poiché tale operazione modificherebbe la coppia di serraggio idonea pre-impostata in fabbrica durante l'assemblaggio.

INSTALLATION

Solenoid valves are particularly sensitive to the formation of limestone deposits, especially where hot water is used. this because the inlet sections of the outlet gauged hole (DN) are larger, and dirt from the upstream devices can easily accumulate.
This fact can cause:
- a noisy solenoid valve (vibrations).
- Decrease of the internal gasket and outlet hole sealing capacity.

Among the various measures to adopt in order to reduce or delay these phenomena, besides the suggestions shown in section "instructions for mechanical connection" and the use of the TM1® coating, there is the solenoid valve correct installation.
Solenoid valves can generally operate regardless of their position; nevertheless, the best position is the one shown in fig. 1, while fig. 2 shows wrong installations which could result in vibrations, and fig. 3 shows the "upside-down" position to be avoided as it causes dirt accumulation and formation of limestone deposits near the cores contact surface.
If, during installation, you have to grip on the solenoid valve to secure or tighten it to the inlet and outlet connections, we suggest you should act **always and only** on the solenoid valve using properly dimensioned fork spanners and the locking surfaces on the forged piece.
Never touch the coil to prevent sleeve deformation!
It is also recommended not to loosen or tighten the coil locking nut as this could affect the pre-set torque wrench setting.

INSTALLATION

Les électrovannes sont des dispositifs particulièrement sensibles à la formation d'incrustations de calcaire, surtout en la présence d'eau chaude. de plus, les sections des orifices d'entrée étant plus larges que celles de l'orifice calibré de sortie (DN), elles sont particulièrement sensibles à l'accumulation de souillure provenant de tous les dispositifs en amont.
Cette particularité peut comporter :
- une électrovanne particulièrement bruyante (vibrations).
- Perte de l'étanchéité entre le joint intérieur et l'orifice de sortie.

Parmi les mesures possibles pour limiter ou retarder ces phénomènes, outre les indications visées au chapitre « instructions pour la connexion mécanique » et l'application du traitement TM1®, il y a aussi la correcte installation de l'électrovanne.
en général, les électrovannes peuvent fonctionner dans toutes les positions. Toutefois, la position optimale est celle montrée dans la fig. 1 ; la fig. 2 montre des positions à éviter à cause des vibrations et la fig. 3 montre la position « renversée », position à éviter à cause de l'accumulation de souillures et de dépôts de calcaire à proximité des surfaces de contact des noyaux.
Si, pendant le montage, il se révèle nécessaire d'exercer une pression sur l'électrovanne pour la débloquer ou la visser aux connexions d'entrée et de sortie, la pression doit être exercée **uniquement** sur le corps de l'électrovanne en utilisant des clés à fourche opportunément dimensionnées et les surfaces de serrage présentes dans le produit moulé.
Ne jamais toucher la bobine afin de ne pas déformer le fourreau sur lequel elle est montée.
Il est aussi conseillé de ne pas desserrer ou serrer l'écrou de fixation de la bobine pour ne pas modifier le couple de serrage prédéfini à l'usine lors de l'assemblage.

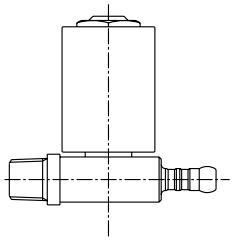

FIG. 1

POSIZIONE DI LAVORO OTTIMALE DI FUNZIONAMENTO DELL'ELETTROVALVOLA SOTTO OGNI PUNTO DI VISTA.

Best working position of the solenoid valve.

Position optimale de fonctionnement de l'électrovanne.

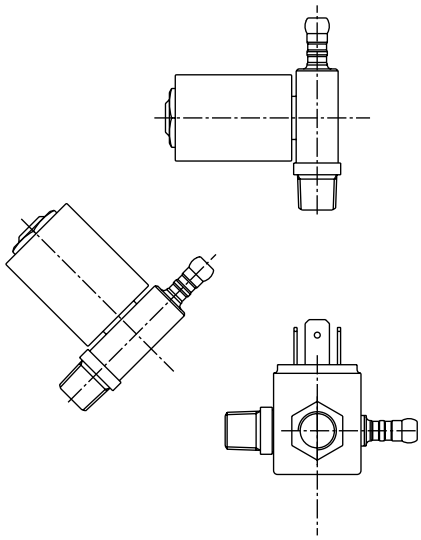

FIG. 2

POSIZIONI DI LAVORO SCONSIGLIATE PER LE VIBRAZIONI.

Working positions to be avoided because of vibrations.

Positions de fonctionnement à éviter à cause des vibrations.

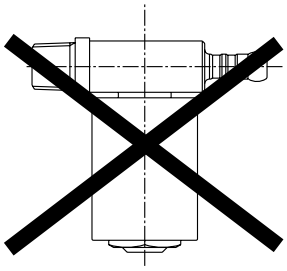

FIG. 3

POSIZIONE DI LAVORO DA EVITARE PER L'ACCUMULO DI SPORCO E CALCARE SUI PIANI DI CONTATTO DEI NUCLEI.

Working position to be avoided because of dirt and limestone accumulation on the core contact surface.

Position de fonctionnement à éviter à cause des dépôts de souillures et de calcaire sur les surfaces de contact des noyaux.

ELETTROVALVOLE AD AZIONE INDIRETTA

CARATTERISTICHE GENERALI

Principio di funzionamento

Le elettrovalvole ad azione indiretta sono caratterizzate dal fatto che l'elettropilota non è direttamente responsabile dell'apertura dell'elettrovalvola.
Infatti esse possono schematizzarsi come tre camere in sequenza (vedere figura successiva):

- Camera di ingresso Ci (a monte della membrana)
- Camera di compensazione Cc (a valle della membrana e a monte dell'elettropilota)
- Camera di uscita Cu (a valle dell'elettropilota)

Nelle 2/2 vie N.C. in condizioni di bobina diseccitata Ci e Cc sono in comunicazione fra loro per mezzo di un orifizio di compensazione. Quindi la membrana si trova in equilibrio di pressione e la tenuta sul DN è garantita dal carico della molla di contrasto della membrana stessa.
Quando si eccita la bobina attivando l'elettropilota si crea un'istantanea comunicazione fra Cc e Cu: l'improvviso aumento di volume a disposizione del fluido pressurizzato al di sopra della membrana (Cc + Cu > Ci) provoca, per la legge di Boyle-Mariotte, un calo di pressione.
La membrana si viene così a trovare in condizioni di squilibrio di pressione (la pressione sotto di essa è maggiore di quella sopra di essa) e pertanto si rigonfia nel senso della pressione maggiore, sollevandosi così dalla sede di tenuta ed aprendo il DN in modo da consentire il passaggio del fluido.
Nelle 2/2 vie N.A. quando la bobina è diseccitata Cc e Cu sono in comunicazione e la pressione che insiste sotto la membrana risulta maggiore di quella che insiste sopra di essa, per cui la membrana resta sollevata e si ha il passaggio del fluido. Quando al contrario si eccita la bobina si ottiene la chiusura del condotto di comunicazione fra Cc e Cu. Quindi il volume a disposizione del fluido pressurizzato al di sopra della membrana si riduce improvvisamente, il che provoca, sempre per la legge di Boyle-Mariotte, un aumento di pressione sopra la membrana. Lo squilibrio che si crea porta alla chiusura della membrana sulla sede di tenuta.

E.V. AD AZIONE INDIRETTA, N.C.

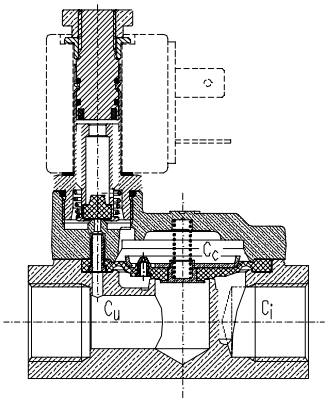

Struttura interna di un'elettrovalvola ad azione indiretta

E.V. AD AZIONE INDIRETTA, N.A.

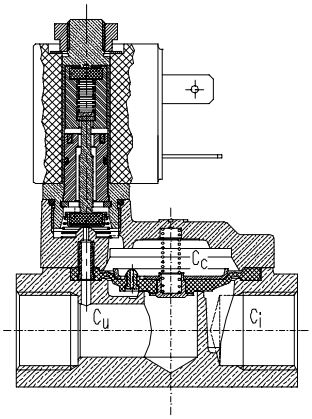

Struttura interna di un'elettrovalvola ad azione indiretta

Nelle elettrovalvole ad azione diretta invece l'elettropilota comanda direttamente l'apertura dell'elettrovalvola nell'istante di eccitazione della bobina (versioni N.C.) o la sua chiusura (versioni N.A.).
Nelle elettrovalvole ad azione mista l'elettropilota è parzialmente responsabile dell'apertura dell'elettrovalvola in quanto solleva la membrana stessa trainandola verso l'alto. Per tale ragione questo tipo di elettrovalvola è riconoscibile dalla posizione dell'elettropilota che è in centro al coperchio anziché laterale come su quelle ad azione indiretta.

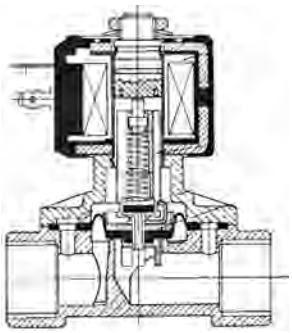

Struttura interna di un'elettrovalvola ad azione mista

PRESSIONE MINIMA

Una caratteristica delle elettrovalvole ad azione indiretta è che esse necessitano solitamente di una pressione minima in ingresso per poter funzionare, dell'ordine di 0.1÷0.4 bar a seconda delle versioni. Ciò non accade invece per le elettrovalvole ad azione diretta. Anche nelle elettrovalvole ad azione mista non è richiesta una pressione minima per poter funzionare.

RITARDO

Un altro aspetto caratteristico è il ritardo che intercorre tra l'impulso elettrico di alimentazione e l'apertura (o la chiusura) dell'elettrovalvola. nelle elettrovalvole ad azione indiretta, a seconda dei diametri e degli orifizi di compensazione, il ritardo può arrivare ad alcune centinaia di millisecondi.
Nelle elettrovalvole ad azione diretta e ad azione mista invece il ritardo è al massimo di poche decine di millisecondi.

PILOT-OPERATED SOLENOID VALVES

GENERAL FEATURES

Operating instructions

The electro-pilot of the pilot-operated solenoid valves is not directly responsible for opening the solenoid valve. The solenoid valve presents three sequential chambers (see drawing below):

- inlet chamber Ci (upstream the diaphragm)
- compensating chamber Cc (downstream the diaphragm and upstream the electro-pilot)
- outlet chamber Cu (downstream the electro-pilot).

In the 2/2-way normally closed (N.C.) solenoid valve, Ci and Cc are communicating by means of a compensating hole when the coil is de-energized. Therefore, the diaphragm is in a condition of balanced pressure level and DN tightness is ensured by the retaining spring load of the same diaphragm.
When the coil is energized by acting on the electro-pilot, there is an immediate communication between Cc and Cu: the sudden increase in volume of the pressurized fluid over the diaphragm (Cc + Cu > Ci) causes, according to the Boyle-Mariotte's law, a pressure drop.
The diaphragm is no longer in a condition of balanced pressure level (pressure under it is higher than pressure over it) and swells up in the higher pressure direction raising up and opening the DN to let the fluid flow.
In the 2/2-way normally open (N.A.) solenoid valve, Cc and Cu are communicating when the coil is de-energized and pressure under the diaphragm is higher than pressure over it and as a result, the diaphragm is raised to let the fluid flow. When instead the coil is energized, the communicating passage between Cc and Cu is closed. The volume available to the pressurized fluid above the diaphragm is suddenly reduced and, always because of the Boyle-Mariotte's law, this results in a pressure increase above the diaphragm. The lack of balance so produced makes the diaphragm close on the seal.

N.C. PILOT-OPERATED SOLENOID VALVE

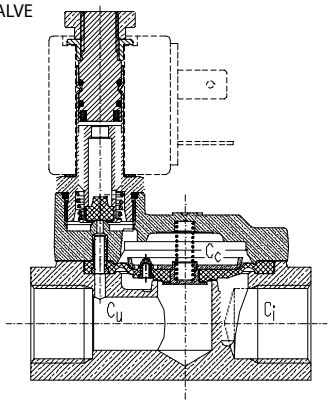

■ Internal view of a pilot-operated solenoid valve

N.O. PILOT-OPERATED SOLENOID VALVE

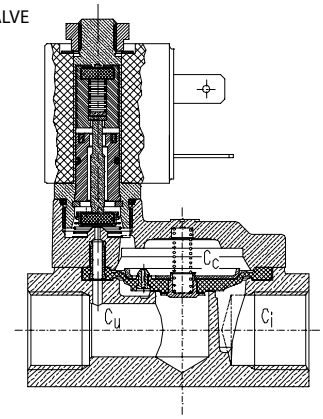

■ Internal view of a pilot-operated solenoid valve

In the direct action solenoid valves, the electro-pilot has direct control on the solenoid valve opening (N.O. versions) or closing (N.C. versions) when the coil is energized.
In the guided diaphragm pilot operated solenoid valves, the electro-pilot is partially responsible for opening the solenoid valve as it lifts the diaphragm by pulling it upwards. For this reason, it is characterised by the electro-pilot positioned in the middle of the cap and not laterally as in the pilot operated solenoid valves.

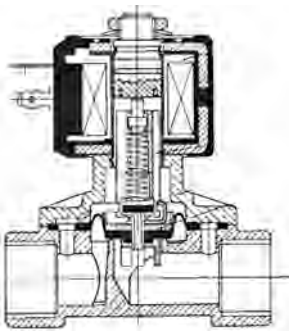

■ Internal structure of a guided diaphragm pilot operated solenoid valve

MINIMUM PRESSURE

One of the main characteristics of pilot-operated solenoid valves is their need for a minimum inlet pressure in the range of 0.1÷0.4 bar according to the versions. This is not true for direct action solenoid valves, nor for guided diaphragm pilot operated solenoid valves that do not need minimum pressure to be operated.

DELAY

Another peculiarity of these solenoid valves is the delay between the power supply electric impulse and the solenoid valve opening (or closing). For pilot-operated solenoid valves this delay (depending on diameters and compensating holes) can reach about a hundred milliseconds. For direct action and guided diaphragm pilot operated solenoid valves, the delay is only a few dozen milliseconds.

ÉLECTROVANNES À ACTION INDIRECTE

CARACTÉRISTIQUES GÉNÉRALES

Principe de fonctionnement

Les électrovannes à action indirecte se caractérisent du fait que l'électropilote ne commande pas directement l'ouverture de l'électrovanne.
Les électrovannes peuvent être représentées comme trois chambres en séquence (comme illustré dans la figure suivante):
- Chambre d'entrée Ci (en amont de la membrane)
- Chambre de compensation Cc (en aval de la membrane et en amont de l'électropilote)
- Chambre de sortie Cu (en aval de l'électropilote)

Dans les électrovannes à 2/2 voies Normalement Fermées, quand la bobine est désexcitée, les chambres Ci et Cc communiquent entre elles à travers un orifice de compensation. La membrane est donc en condition d'équilibre de pression et l'étanchéité sur le DN est assurée par la charge du ressort de contraste de la membrane.
Lorsque la bobine s'excite et active l'électropilote, la Cc et la Cu entrent immédiatement en communication:
la soudaine augmentation de volume à disposition du fluide pressurisé au-dessus de la membrane (Cc + Cu > Ci) provoque, selon la loi de Boyle-Mariotte, une diminution de la pression.
La membrane se trouve ainsi en une condition de déséquilibre de pression (la pression au-dessous est supérieure à la pression au-dessus de la membrane) à cause duquel elle se gonfle dans la direction où la pression est supérieure et se soulève du siège en ouvrant le DN et en permettant ainsi le passage du fluide.
Dans les électrovannes à 2/2 voies Normalement Ouvertes, quand la bobine est désexcitée, les chambres Cc et Cu communiquent entre elles et la pression au-dessous de la membrane est supérieure à celle en dessus de celle-ci, ce qui fait que la membrane soit soulevée en permettant le passage du fluide. Si l'on excite la bobine, le passage de communication entre la Cc et la Cu se ferme et le volume à disposition du fluide pressurisé au-dessus de la membrane diminue soudainement en provoquant, toujours selon la loi de Boyle-Mariotte, une hausse de la pression au-dessus de la membrane. Le déséquilibre généré fait fermer la membrane sur le siège d'étanchéité.

ÉLECTROVANNE À ACTION INDIRECTE, N.F.

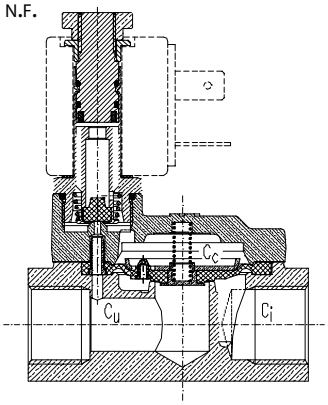

structure intérieure d'une électrovanne à action indirecte

ÉLECTROVANNE À ACTION INDIRECTE, N.O.

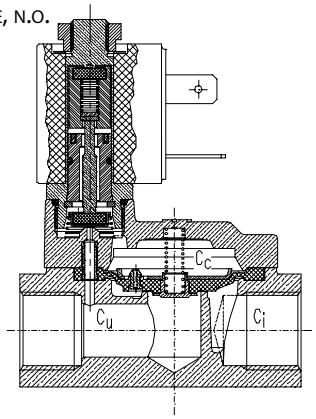

structure intérieure d'une électrovanne à action indirecte

Dans les électrovannes à action directe, l'ouverture ou la fermeture de l'électrovanne sont commandées directement par l'électropilote en même temps que la bobine est excitée (versions N.F. dans le premier cas, versions N.O. dans le deuxième cas). Dans les électrovannes à chute forcée, l'électropilote est partiellement responsable de l'ouverture de l'électrovanne car il soulève la membrane en la tirant vers le haut. Pour cette raison, ce type d'électrovanne est caractérisé par la position de l'électropilote qui est positionné au milieu du couvercle au lieu que latéralement comme dans les électrovannes à action indirecte.

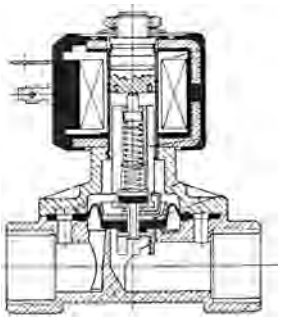

structure intérieure d'une électrovanne à chute forcée

PRESSION MINIMALE

Les électrovannes à action indirecte sont caractérisées par le fait que, pour fonctionner, elles nécessitent normalement d'une pression minimale en entrée d'environ 0.1÷0.4 bar selon les modèles. Les électrovannes à action directe sont différentes. Même les électrovannes à chute forcée ne nécessitent pas de pression minimale pour fonctionner.

RETARD

Une autre caractéristique de ces électrovannes est le retard qui s'écoule entre l'impulsion électrique d'alimentation et l'ouverture (ou la fermeture) de l'électrovanne. Dans les électrovannes à action indirecte, selon les diamètres et les orifices de compensation, le retard peut être de quelques centaines de millisecondes, tandis que dans les électrovannes à action directe et à chute forcée, ce retard est seulement de quelques dizaines de millisecondes.

RAPPRESENTAZIONE A NORME CETOP

SYMBOLS ACCORDING TO CETOP STANDARD

REPRÉSENTATION SELON LES NORMES CETOP

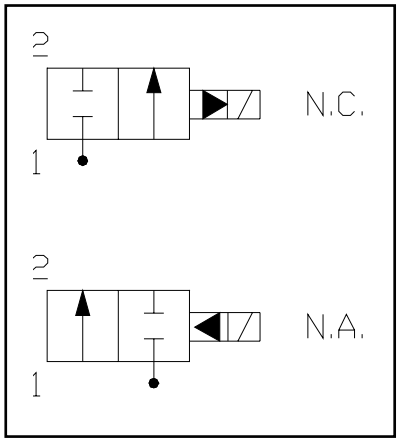

ELETTROVALVOLE AD AZIONE INDIRETTA 2/2 VIE

Pilot-operated 2/2-ways solenoid valves

Électrovannes à action indirecte à 2/2 voies

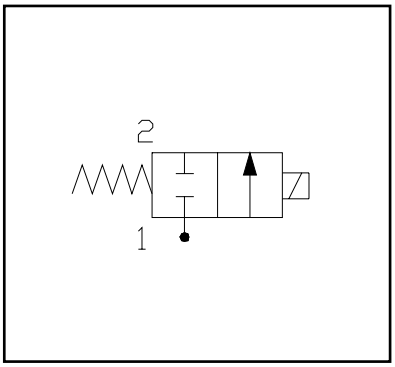

ELETTROVALVOLE AD AZIONE DIRETTA 2/2 VIE

Direct action 2/2-ways solenoid valves

Électrovannes à action directe à 2/2 voies

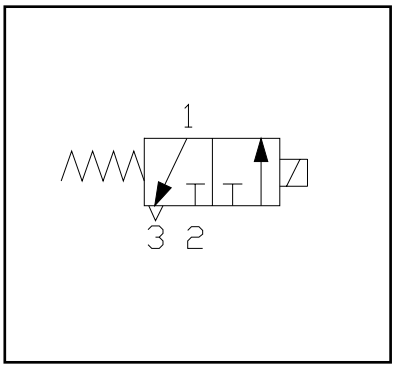

ELETTROVALVOLE AD AZIONE DIRETTA 3/2 VIE

Direct action 3/2-ways solenoid valves

Électrovannes à action directe à 3/2 voies

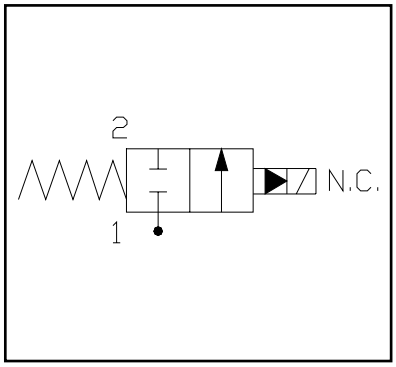

ELETTROVALVOLE AD AZIONE MISTA 2/2 VIE

Guided diaphragm pilot operated 2/2-way solenoid valves

Électrovannes à chute forcée à 2/2 voies

GAMMA ELETTROVALVOLE AD AZIONE INDIRETTA

PILOT-OPERATED SOLENOID VALVES RANGE
GAMME D'ÉLECTROVANNES À ACTION INDIRECTE

COME ORDINARE

Qui di seguito viene presentata una tabella esplicativa del modo in cui leggere, nel codice delle elettrovalvole ad azione indiretta, le loro caratteristiche costruttive principali.
Il codice è suddiviso in 5 parti che identificano rispettivamente:

- La famiglia di elettrovalvole (e dunque se si tratta di un modello N.C o N.A.)
- Il filetto degli attacchi di ingresso e uscita
- Il diametro nominale della sezione di passaggio del fluido
- Il materiale della membrana (e delle altre guarnizioni presenti nell'elettrovalvola)
- Il tipo di bobina

HOW TO MAKE ORDERS

The following table is to be used as a reference to read the main construction features in the code of the pilot-operated solenoid valves.
The code is split in 5 parts that represent:

- The solenoid valve family (that is, if it is a N.C. or N.O. model)
- The thread of the inlet and outlet connections
- The nominal diameter of the fluid passage section
- The diaphragm material (and the other solenoid valve gaskets)
- The coil type

COMMENT PASSER VOS COMMANDES

il suit un tableau avec les instructions nécessaires pour lire les caractéristiques de construction principales à partir du code des électrovannes à action indirecte.
Le code est divisé en 5 parties qui correspondent respectivement:

- À la famille des électrovannes (et donc s'il s'agit d'un modèle N.F. ou N.O.)
- Au filet des connexions d'entrée et de sortie
- Au diamètre nominal de la section de passage du fluide
- Au matériau de la membrane (et des autres joints présents dans l'électrovanne)
- Au type de bobine

SCHEMA DI CODIFICA ELETTROVALVOLE SERIE 18000

HOW TO READ THE CODE OF THE SOLENOID VALVES SERIES 18000
SCHÉMA DE CODIFICATION ÉLECTROVANNES SÉRIE 18000

Famiglia Family Famille	-	Filetti femmina Female threads Filets femelle	-	DN	-	Materiale membrana Membrane material Matériau membrane	-	Bobina Coil Bobine
18000	-	04	-	26	-	LP	-	A

18000	NC, con bobina NC, with coil NF, avec bobine
18005	NC, con bobina e chiusura lenta NC, with coil and slow closing NF, avec bobine et fermeture lente
18010	NC, senza bobina NC, without coil NF, sans bobine
18015	NC, senza bobina e chiusura lenta NC, without coil and slow closing NF, sans bobine et fermeture lente
18020	NC, con bobina+connettore NC, with coil+connector NF, avec bobine+connecteur
18025	NC, con bobina+connettore e chiusura lenta NC, with coil+connector and slow closin NF, avec bobine+connecteur et fermeture lente
18030	NC, senza bobina + connettore NC, without coil+connector NF, sans bobine+connecteur
18500	NA, con bobina NO, with coil NO, avec bobine
18505	NA, con bobina e chiusura lenta NO, with coil and slow closing NO, avec bobine et fermeture lente
18510	NA, senza bobina NO, without coil NO, sans bobine
18515	NA, senza bobina e chiusura lenta NO, without coil and slow closing NO, sans bobine et fermeture lente
18520	NA, con bobina+connettore NO, with coil+connector NO, avec bobine+connecteur
18525	NA, con bobina+connettore e chiusura lenta NA, with coil+connector and slow closing NO, avec bobine+connecteur et fermeture lente
18530	NA, senza bobina+connettore NO, without coil+connector NO, sans bobine+connecteur

02	G 3/8"	42	3/8" NPT	GIALLE - YELLOW - JAUNE
03	G 1/2"	43	1/2" NPT	
04	G 3/4"	44	3/4" NPT	
05	G 1"	45	1" NPT	
06	G1" 1/4	46	1"1/4 NPT	
07	G1" 1/2	47	1"1/2 NPT	
08	G 2"	48	2" NPT	
12	G 3/8"	52	3/8" NPT	TM1
13	G 1/2"	53	1/2" NPT	
14	G 3/4"	54	3/4" NPT	
15	G 1"	55	1" NPT	
16	G1" 1/4	56	1"1/4 NPT	
17	G1" 1/2	57	1"1/2 NPT	
18	G 2"	58	2" NPT	
22	G 3/8"	62	3/8" NPT	TM2
23	G 1/2"	63	1/2" NPT	
24	G 3/4"	64	3/4" NPT	
25	G 1"	65	1" NPT	
26	G1" 1/4	66	1"1/4 NPT	
27	G1" 1/2	67	1"1/2 NPT	
28	G 2"	68	2" NPT	
32	G 3/8"	72	3/8" NPT	TM4
33	G 1/2"	73	1/2" NPT	
34	G 3/4"	74	3/4" NPT	
35	G 1"	75	1" NPT	
36	G1" 1/4	76	1"1/4 NPT	
37	G1" 1/2	77	1"1/2 NPT	
38	G 2"	78	2" NPT	

11.5	G 3/8"	RIFERIMENTO - REFERENCE - RÉFÉRENCE
13.5	G 1/2"	
13.5	G 3/4"	
18		
26	G 1"	
32	G1"1/4	
45	G1"1/2	
50	G 2"	

B	NBR per acqua NBR for water NBR pour eau
LP	EPDM Perossidico EPDM Peroxide EPDM Peroxidique
I	FKM

A	*	230VAC 50Hz 9VA	BOBINE SERIE 6000BH - COILS SERIES 6000BH - BOBINE SÉRIE 6000BH
B	*	120VAC 60Hz 10.5VA	
C	*	24VAC 50/60Hz 9VA	
D		115VAC 50/60Hz 9VA	
E	*	240VAC 50/60Hz 9VA	
F		230VDC 10W	
AA		48 VAC 50-60Hz 9VA	
AB		230VAC 50Hz 8VA CLASSE N	
AC		12VAC 50Hz 8,3VA	
AD		120VAC 60Hz 10.5VA omologazione bobina Canada - USA Approval coil Canada - USA	
H		12VDC 10W	
I	*	24VDC 10W	
J		12VDC 14W	
K	*	24VDC 14W	
L		110VAC 50/60Hz 9VA	
M		12VAC 50Hz 9VA	
AE		220/230VAC 50/60Hz 11,5VA cUL	
AF		24Vac 50/60Hz 11,5VA cUL	
AG		120VAC 50/60Hz 11,5VA cUL	
AH		240VAC 50/60Hz 11,5VA cUL	
N	*	220-230VAC 50Hz 15VA	BOBINE SERIE 8000BH - COILS SERIES 8000BH - BOBINE SÉRIE 8000BH
P		120VAC 60Hz 21VA	
Q		24VAC 50Hz 15VA	
R		48VAC 50/60Hz 15VA	
S		100VAC 50/60Hz 15VA	
T		12VAC50Hz 15VA	
U	*	24VDC 19W	
V		12VDC 12W	
W		110VAC 60Hz 15VA	
AI		220/230VAC 50/60Hz 17VA cUL	
AL		24VAC 50/60Hz 17VA cUL	
AM		120VAC 50/60Hz 17VA cUL	
AN		240VAC 50/60Hz 17VA cUL	
AT		12Vdc 19W	
X	*	220-230VAC 50Hz 29VA	BOBINE SERIE 10000BH - COILS SERIES 10000BH - BOBINE SÉRIE 10000BH
Y		24VDC 30W	
Z		24VAC 50/60Hz 29VA	
AO		220-230VAC 50Hz 29VA	
AP		120VAC 50/60Hz 29VA	
AR		240VAC 50/60Hz 29VA	
AS		12Vdc 30W	

* Versioni normalmente gestite a magazzino per tutti gli altri voltaggi è richiesto un lotto minimo di 200 pezzi

* Versions normally managed at stock for any other voltage, a minimum of 200 pcs is required

* Versions normalement gérées en stock pour toutes les autres tensions, un lot minimum de 200 pièces est requis

NOTA
Le elettrovalvole N.A. e N.C. fino a G1" montano bobine della serie 6000BH
Le elettrovalvole N.A. G1"1/4 e N.C. fino a G2" montano bobine della serie 8000BH
Le elettrovalvole N.A. da G1"1/2 e G2" montano bobine della serie 10000BH

ESEMPI
18000-04-18-LP-A, Elettrovalvola Normalmente Chiusa, attacchi ingresso/uscita femmina G3/4, DN18, guarnizioni in EPDM perossidico, con bobina 230VAC 50Hz 9VA
18510-02-11.5-I Elettrovalvola Normalmente Aperta, attacchi ingresso/uscita femmina G3/8, DN11.5, guarnizioni in FKM, senza bobina

NOTE
N.O and N.C. solenoid valves up to G1 have coils of the series 6000BH installed
N.O. G1"1/4 solenoid valves and N.C. AND G2" have coils of the series 8000BH installed
N.O. G1"1/2 to G2" have coils of the series 10000BH installed

EXAMPLES
Normally Closed solenoid valve, G3/4 female inlet/outlet connections, DN18, EPDM peroxide gaskets, with 230VAC 50Hz 9Va coil
18510-02-11.5-1 Normally Open solenoid valve, G3/8 female inlet/outlet connections, DN 11,5, FKM gaskets, without coil

NOTE
Les électrovannes N.O. et N.F. jusqu'à G1 ont des bobines de la série 6000BH
Les électrovannes N.O. G1"1/4 et N.F. jusqu'à G2" ont des bobines de la série 8000BH
Les électrovannes N.O. de G1"1/2 et G2" ont des bobines de la série 10000BH

EXEMPLES
18000-04-18-LP-A Electrovanne Normalement Fermée, connexions entrée/sortie femelles G3/4, DN18, joints en EPDM péroxydique, avec bobine 230VAC 50Hz 9VA
18510-02-11.5-I Electrovanne Normalement Ouverte, connexions entrée/sortie femelles G3/8, DN11.5, joints en FKM, sans bobine

A richiesta ogni elettrovalvola può essere dotata di una bobina con tensioni diverse da quelle indicate nella tabella.
Upon request, each solenoid valve can be provided with a voltage different from those indicated in the table.
sur demande, toutes les électrovannes peuvent être fournies avec des tensions différentes que celles indiquées dans le tableau.

SERIE 18000
ELETTROVALVOLE PER ACQUA AD AZIONE INDIRETTA

SERIES18000 - PILOT-OPERATED SOLENOID VALVES FOR WATER
SÉRIE 18000 - ÉLECTROVANNES POUR EAU À ACTION INDIRECTE

ELETTROVALVOLE 18000 - AZIONE INDIRETTA - 2/2 VIE - N.C. - CON BOBINA

DIMENSIONI, PRESTAZIONI E PREZZI

Applicazioni principali: impianti termoidraulici, autoclavi, impianti di raffreddamento macchine utensili, impianti di lavaggio, impianti di irrigazione, impianti anti-incendio, impianti igienico-sanitari, idropulitrici.

SOLENOID VALVES 18000 - PILOT OPERATED - 2/2 WAYS - N.C. - WITH COIL

SIZE, PERFORMANCE AND PRICE

Main applications: thermo-hydraulic plants, autoclaves, machine-tools cooling plants, cleaning systems, watering plants, fire-extinguishing plants, hygienic and sanitary plants, high-pressure water jet machines.

ÉLECTROVANNES 18000 - ACTION INDIRECTE - 2/2 VOIES - N.F. - AVEC BOBINE

DIMENSIONS, PERFORMANCES ET PRIX

Applications principales: installations thermohydrauliques, autoclaves, systèmes de refroidissement de machines-outils, systèmes de nettoyage, systèmes d'irrigation, systèmes antincendie, installation hygiéniques et sanitaires, nettoyeurs à jet d'eau haute pression.

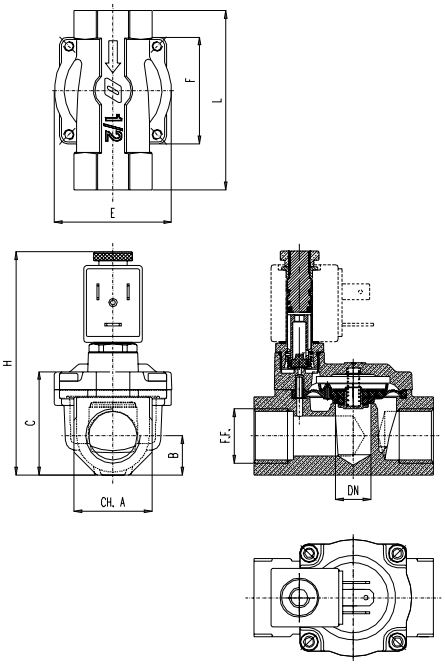

ELETTROVALVOLE 18000 CON BOBINA 230VAC 50Hz Solenoid valves 18000 with 230VAC 50Hz coil															
CODICE - Code	RIFERIMENTO Reference		DIMENSIONI - Size							PRESS. [bar]		Kv [m³/h]	PREZZI - Price [euro]		
	F.F.	DN	CH.A	B	C	E	F	L	H	min	max		NBR [B]	EPDM [LP]	FKM [I]
18000-02-11.5-...-A	G3/8	11,5	24	12	32,5	41,9	38,4	57	78,5	0,1	15	1,7			
18000-03-13.5-...-A	G1/2	13,5	30	15	39,7	45	41	69	85,7	0,1	15	3,8			
18000-04-13.5-...-A	G3/4	13,5	36	18	46,5	54,4	50,4	79	92,7	0,2	15	3,8			
18000-04-18-...-A		18						74				5			
18000-05-26-...-A	G1	26	45	22,5	59,8	71	67,4	93	104,5	0,2	12	11			
18000-06-32-...-A	G1"1/4	32	55	27,5	73,5	86,6	79,4	111	130	0,4	12	17			
18000-07-45-...-A	G1"1/2	45	62	31	85	110	100	138	138,3	0,4	10	27			
18000-08-50-...-A	G2	50	75	37,5	98,8	110	100	145	152	0,4	10	36			

NOTE:
1) Sostituendo nel codice ai puntini [...] i suffissi B (per NBR), LP (per EPDM) e I (per FKM) si ha il codice completo per l'identificazione dell'elettrovalvola.
2) Temperature di impiego NBR da -20°C a +90°C
EPDM da -30°C a +140°C
FKM da -15°C a +150°C

NOTE:
1) Replace the code dots […], the suffix B (for NBR), LP (for EPDM) and I (for FKM) to obtain the complete code for solenoid valve identification.
2) Operating temperatures NBR from -20°C to +90°C
EPDM from -30°C to +140°C
FKM from -15°C to +150°C

NOTES:
1) En remplaçant les points du code […] par les suffixes B (pour NBR), LP (pour EPDM) et I (pour FKM) on obtient le code complet d'identification de l'électrovanne.
2) Températures de fonctionnement NBR de -20°C à +90°C
EPDM de -30°C à +140°C
FKM de -15°C à +150°C

ELETTROVALVOLE 18010 - AZIONE INDIRETTA - 2/2 VIE - N.C. - SENZA BOBINA

DIMENSIONI, PRESTAZIONI E PREZZI

Applicazioni principali: impianti termoidraulici, autoclavi, impianti di raffreddamento macchine utensili, impianti di lavaggio, impianti di irrigazione, impianti anti-incendio, impianti igienico-sanitari, idropulitrici.

SOLENOID VALVES 18010 - PILOT OPERATED - 2/2 WAYS - N.C. - WITHOUT COIL

SIZE, PERFORMANCE AND PRICE

Main applications: thermo-hydraulic plants, autoclaves, machine-tools cooling plants, cleaning systems, watering plants, fire-extinguishing plants, hygienic and sanitary plants, high-pressure water jet machines.

ÉLECTROVANNES 18010 - ACTION INDIRECTE - 2/2 VOIES - N.F. - SANS BOBINE

DIMENSIONS, PERFORMANCES ET PRIX

Applications principales: installations thermohydrauliques, autoclaves, systèmes de refroidissement de machines-outils, systèmes de nettoyage, systèmes d'irrigation, systèmes antincendie, installation hygiéniques et sanitaires, nettoyeurs à jet d'eau haute pression.

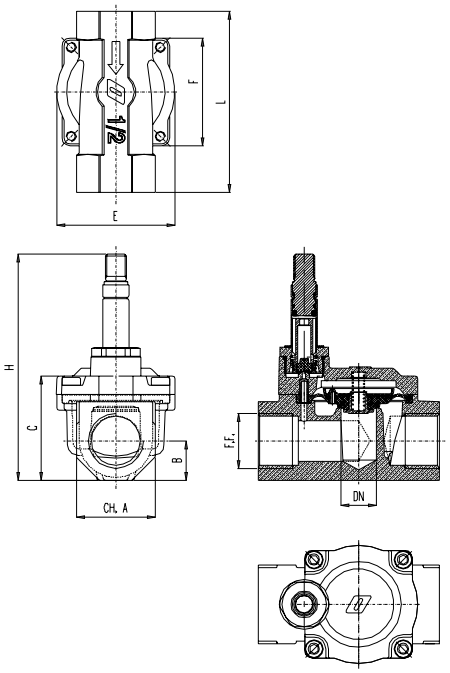

ELETTROVALVOLE 18010 SENZA BOBINA Solenoid valves 18010 without coil															
CODICE - Code	RIFERIMENTO Reference		DIMENSIONI - Size							PRESS. [bar]		Kv [m³/h]	PREZZI - Price [euro]		
	F.F.	DN	CH.A	B	C	E	F	L	H	min	max		NBR [B]	EPDM [LP]	FKM [I]
18010-02-11.5-...	G3/8	11,5	24	12	32,5	41,9	38,4	57	78,5	0,1	15	1,7			
18010-03-13.5-...	G1/2	13,5	30	15	39,7	45	41	69	85,7	0,1	15	3,8			
18010-04-13.5-...	G3/4	13,5	36	18	46,5	54,4	50,4	79	92,7	0,2	15	3,8			
18010-04-18-...		18						74				5			
18010-05-26-...	G1	26	45	22,5	59,8	71	67,4	93	104,5	0,2	12	11			
18010-06-32-...	G1"1/4	32	55	27,5	73,5	86,6	79,4	111	130	0,4	12	17			
18010-07-45-...	G1"1/2	45	62	31	85	110	100	138	138,3	0,4	10	27			
18010-08-50-...	G2	50	75	37,5	98,8	110	100	145	152	0,4	10	36			

NOTE:
1) Sostituendo nel codice ai puntini [...] i suffissi B (per NBR), LP (per EPDM) e I (per FKM) si ha il codice completo per l'identificazione dell'elettrovalvola.
2) Temperature di impiego NBR da -20°C a +90°C
EPDM da -30°C a +145°C
FKM da -15°C a +160°C

NOTE:
1) Replace the code dots […], the suffix B (for NBR), LP (for EPDM) and I (for FKM) to obtain the complete code for solenoid valve identification.
2) Operating temperatures NBR from -20°C to +90°C
EPDM from -30°C to +145°C
FKM from -15°C to +160°C

NOTES:
1) En remplaçant les points du code […] par les suffixes B (pour NBR), LP (pour EPDM) et I (pour FKM) on obtient le code complet d'identification de l'électrovanne.
2) Températures de fonctionnement NBR de -20°C à +90°C
EPDM de -30°C à +145°C
FKM de -15°C à +160°C

ELETTROVALVOLE 18020 - AZIONE INDIRETTA - 2/2 VIE - N.C. - CON BOBINA E CONNETTORE

DIMENSIONI, PRESTAZIONI E PREZZI.

Applicazioni principali: impianti termoidraulici, autoclavi, impianti di raffreddamento macchine utensili, impianti di lavaggio, impianti di irrigazione, impianti anti-incendio, impianti igienico-sanitari, idropulitrici.

SOLENOID VALVES 18020 - PILOT OPERATED - 2/2 WAYS - N.C. - WITH COIL AND CONNECTOR

SIZE, PERFORMANCE AND PRICE.

Main applications: thermo-hydraulic plants, autoclaves, machine-tools cooling plants, cleaning systems, watering plants, fire-extinguishing plants, hygienic and sanitary plants, high-pressure water jet machines.

ÉLECTROVANNES 18020 - ACTION INDIRECTE - 2/2 VOIES - N.F. - AVEC BOBINE ET CONNECTEUR

DIMENSIONS, PERFORMANCES ET PRIX.

Applications principales: installations thermohydrauliques, autoclaves, systèmes de refroidissement de machines-outils, systèmes de nettoyage, systèmes d'irrigation, systèmes antincendie, installation hygiéniques et sanitaires, nettoyeurs à jet d'eau haute pression.

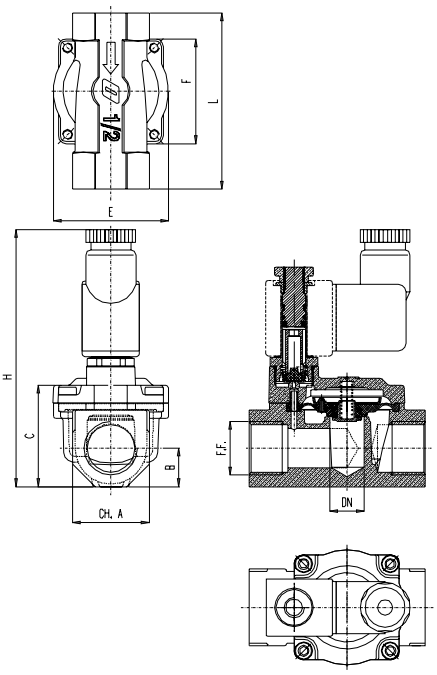

ELETTROVALVOLE 18020 CON BOBINA 230VAC 50Hz E CONNETTORE Solenoid valves 18020 with 230VAC 50Hz coil and connector															
CODICE - Code	RIFERIMENTO Reference		DIMENSIONI - Size							PRESS. [bar]		Kv [m³/h]	PREZZI - Price [euro]		
	F.F.	DN	CH.A	B	C	E	F	L	H	min	max		NBR [B]	EPDM [LP]	FKM [I]
18020-02-11.5-...-A	G3/8	11,5	24	12	32,5	42	38	57	93,5	0,1	15	1,7			
18020-03-13.5-...-A	G1/2	13,5	30	15	39,7	45	41	69	101	0,1	15	3,8			
18020-04-13.5-...-A	G3/4	13,5	36	18	46,5	54	50	79	108	0,2	15	3,8			
18020-04-18-...-A		18						74				5			
18020-05-26-...-A	G1	26	45	22,5	59,8	71	67	93	120	0,2	12	11			
18020-06-32-...-A	G1"1/4	32	55	27,5	73,5	87	79	111	146	0,4	12	17			
18020-07-45-...-A	G1"1/2	45	62	31	85	110	100	138	154	0,4	10	27			
18020-08-50-...-A	G2	50	75	37,5	98,8	110	100	145	168	0,4	10	36			

NOTE:
1) Sostituendo nel codice ai puntini [...] i suffissi B (per NBR), LP (per EPDM) e I (per FKM) si ha il codice completo per l'identificazione dell'elettrovalvola.
2) Temperature di impiego NBR da -20°C a +90°C
EPDM da -30°C a +145°C
FKM da -15°C a +160°C

NOTE:
1) Replace the code dots […], the suffix B (for NBR), LP (for EPDM) and I (for FKM) to obtain the complete code for solenoid valve identification.
2) Operating temperatures NBR from -20°C to +90°C
EPDM from -30°C to +145°C
FKM from -15°C to +160°C

NOTES:
1) En remplaçant les points du code […] par les suffixes B (pour NBR), LP (pour EPDM) et I (pour FKM) on obtient le code complet d'identification de l'électrovanne.
2) Températures de fonctionnement NBR de -20°C à +90°C
EPDM de -30°C à +145°C
FKM de -15°C à +160°C

SERIE 18500
ELETTROVALVOLE PER ACQUA NORMALMENTE APERTE (N.A.)

SERIES18500 - NORMALLY OPEN SOLENOID VALVES FOR WATER (N.O.)
SÉRIE 18500 - ÉLECTROVANNES POUR EAU NORMALEMENT OUVERTES (N.O.)

ELETTROVALVOLE 18500 - AZIONE INDIRETTA - 2/2 VIE - N.A. - CON BOBINA
DIMENSIONI, PRESTAZIONI E PREZZI. Applicazioni principali: impianti termoidraulici, autoclavi, impianti di raffreddamento macchine utensili, impianti di lavaggio, impianti di irrigazione, impianti anti-incendio, impianti igienico-sanitari, idropulitrici.

SOLENOID VALVES 18500 - PILOT OPERATED - 2/2 WAYS - N.O. - WITH COIL
SIZE, PERFORMANCE AND PRICE. Main applications: thermo-hydraulic plants, autoclaves, machine-tools cooling plants, cleaning systems, watering plants, fire-extinguishing plants, hygienic and sanitary plants, high-pressure water jet machines.

ÉLECTROVANNES 18500 - ACTION INDIRECTE - 2/2 VOIES - N.O. - AVEC BOBINE
DIMENSIONS, PERFORMANCES ET PRIX. Applications principales: installations thermohydrauliques, autoclaves, systèmes de refroidissement de machines-outils, systèmes de nettoyage, systèmes d'irrigation, systèmes antincendie, installation hygiéniques et sanitaires, nettoyeurs à jet d'eau haute pression.

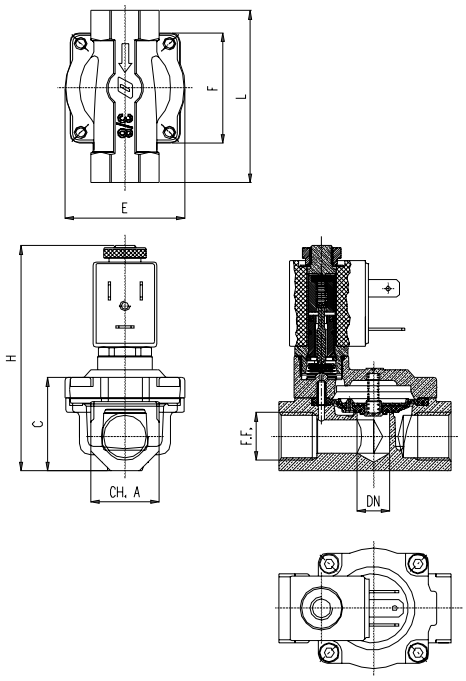

ELETTROVALVOLE 18500 CON BOBINA 230VAC 50Hz Solenoid valves 18500 with 230VAC 50Hz coil															
CODICE - Code	RIFERIMENTO Reference		DIMENSIONI - Size							PRESS. [bar]		Kv [m³/h]	PREZZI - Price [euro]		
	F.F.	DN	CH.A	B	C	E	F	L	H	min	max		NBR [B]	EPDM [LP]	FKM [I]
18500-02-11.5-...-A	G3/8	11,5	24	12	32,5	41,9	38,4	57	78,5	0,1	15	1,7			
18500-03-13.5-...-A	G1/2	13,5	30	15	39,7	45	41	69	85,7	0,1	15	3,8			
18500-04-13-5-...-A	G3/4	13,5	36	18	46,5	54,4	50,4	79	92,7	0,2	15	3,8			
18500-04-18-...-A		18						74				5			
18500-05-26-...-A	G1	26	45	22,5	59,8	71	67,4	93	104,5	0,2	12	11			
18500-06-32-...-A	G1"1/4	32	55	27,5	73,5	86,6	79,4	111	130	0,4	12	17			
18500-07-45-...-A	G1"1/2	45	62	31	85	110	100	138	138,3	0,4	10	27			
18500-08-50-...-A	G2	50	75	37,5	98,8	110	100	145	152	0,4	10	36			

NOTE:
1) Sostituendo nel codice ai puntini [...] i suffissi B (per NBR), LP (per EPDM) e I (per FKM) si ha il codice completo per l'identificazione dell'elettrovalvola.
2) Temperature di impiego NBR da -20°C a +90°C
EPDM da -30°C a +145°C
FKM da -15°C a +160°C

NOTE:
1) Replace the code dots […], the suffix B (for NBR), LP (for EPDM) and I (for FKM) to obtain the complete code for solenoid valve identification.
2) Operating temperatures NBR from -20°C to +90°C
EPDM from -30°C to +145°C
FKM from -15°C to +160°C

NOTES:
1) En remplaçant les points du code […] par les suffixes B (pour NBR), LP (pour EPDM) et I (pour FKM) on obtient le code complet d'identification de l'électrovanne.
2) Températures de fonctionnement NBR de -20°C à +90°C
EPDM de -30°C à +145°C
FKM de -15°C à +160°C

ELETTROVALVOLE 18510 - AZIONE INDIRETTA - 2/2 VIE - N.A. - SENZA BOBINA

DIMENSIONI, PRESTAZIONI E PREZZI

Applicazioni principali: impianti termoidraulici, autoclavi, impianti di raffreddamento macchine utensili, impianti di lavaggio, impianti di irrigazione, impianti anti-incendio, impianti igienico-sanitari, idropulitrici.

SOLENOID VALVES 18510 - PILOT OPERATED - 2/2 WAYS - N.O. - WITHOUT COIL

SIZE, PERFORMANCE AND PRICE

Main applications: thermo-hydraulic plants, autoclaves, machine-tools cooling plants, cleaning systems, watering plants, fire-extinguishing plants, hygienic and sanitary plants, high-pressure water jet machines.

ÉLECTROVANNES 18510 - ACTION INDIRECTE - 2/2 VOIES - N.O. - SANS BOBINE

DIMENSIONS, PERFORMANCES ET PRIX

Applications principales: installations thermohydrauliques, autoclaves, systèmes de refroidissement de machines-outils, systèmes de nettoyage, systèmes d'irrigation, systèmes antincendie, installation hygiéniques et sanitaires, nettoyeurs à jet d'eau haute pression.

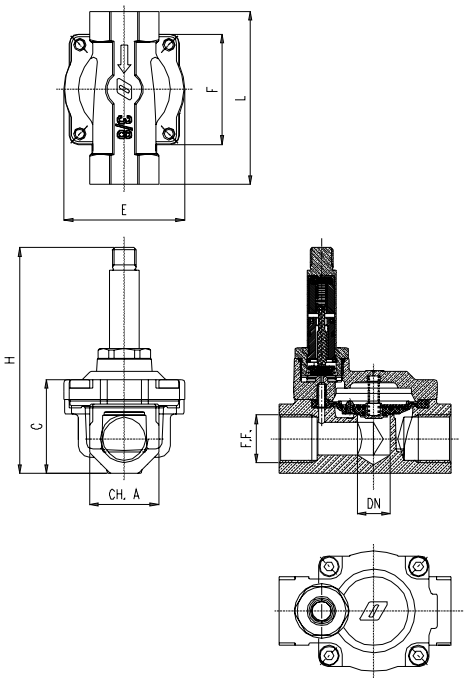

ELETTROVALVOLE 18510 SENZA BOBINA Solenoid valves 18510 without coil															
CODICE - Code	RIFERIMENTO Reference		DIMENSIONI - Size							PRESS. [bar]		Kv [m³/h]	PREZZI - Price [euro]		
	F.F.	DN	CH.A	B	C	E	F	L	H	min	max		NBR [B]	EPDM [LP]	FKM [I]
18510-02-11.5-...	G3/8	11,5	24	12	32,5	41,9	38,4	57	78,5	0,1	15	1,7			
18510-03-13.5-...	G1/2	13,5	30	15	39,7	45	41	69	85,7	0,1	15	3,8			
18510-04-13.5-...	G3/4	13,5	36	18	46,5	54,4	50,4	79	92,7	0,2	15	3,8			
18510-04-18-...		18						74				5			
18510-05-26-...	G1	26	45	22,5	59,8	71	67,4	93	104,5	0,2	12	11			
18510-06-32-...	G1"1/4	32	55	27,5	73,5	86,6	79,4	111	130	0,4	12	17			
18510-07-45-...	G1"1/2	45	62	31	85	110	100	138	138,3	0,4	10	27			
18510-08-50-...	G2	50	75	37,5	98,8	110	100	145	152	0,4	10	36			

NOTE:
1) Sostituendo nel codice ai puntini [...] i suffissi B (per NBR), LP (per EPDM) e I (per FKM) si ha il codice completo per l'identificazione dell'elettrovalvola.
2) Temperature di impiego NBR da -20°C a +90°C
EPDM da -30°C a +145°C
FKM da -15°C a +160°C

NOTE:
1) Replace the code dots […], the suffix B (for NBR), LP (for EPDM) and I (for FKM) to obtain the complete code for solenoid valve identification.
2) Operating temperatures NBR from -20°C to +90°C
EPDM from -30°C to +145°C
FKM from -15°C to +160°C

NOTES:
1) En remplaçant les points du code […] par les suffixes B (pour NBR), LP (pour EPDM) et I (pour FKM) on obtient le code complet d'identification de l'électrovanne.
2) Températures de fonctionnement NBR de -20°C à +90°C
EPDM de -30°C à +145°C
FKM de -15°C à +160°C

ELETTROVALVOLE 18520 - AZIONE INDIRETTA - 2/2 VIE - N.A. - CON BOBINA E CONNETTORE

DIMENSIONI, PRESTAZIONI E PREZZI

Applicazioni principali: impianti termoidraulici, autoclavi, impianti di raffreddamento macchine utensili, impianti di lavaggio, impianti di irrigazione, impianti anti-incendio, impianti igienico-sanitari, idropulitrici.

SOLENOID VALVES 18520 - PILOT OPERATED - 2/2 WAYS - N.O. - WITH COIL AND CONNECTOR

SIZE, PERFORMANCE AND PRICE

Main applications: thermo-hydraulic plants, autoclaves, machine-tools cooling plants, cleaning systems, watering plants, fire-extinguishing plants, hygienic and sanitary plants, high-pressure water jet machines.

ÉLECTROVANNES 18520 - ACTION INDIRECTE - 2/2 VOIES - N.O. - AVEC BOBINE ET CONNECTEUR

DIMENSIONS, PERFORMANCES ET PRIX

Applications principales: installations thermohydrauliques, autoclaves, systèmes de refroidissement de machines-outils, systèmes de nettoyage, systèmes d'irrigation, systèmes antincendie, installation hygiéniques et sanitaires, nettoyeurs à jet d'eau haute pression.

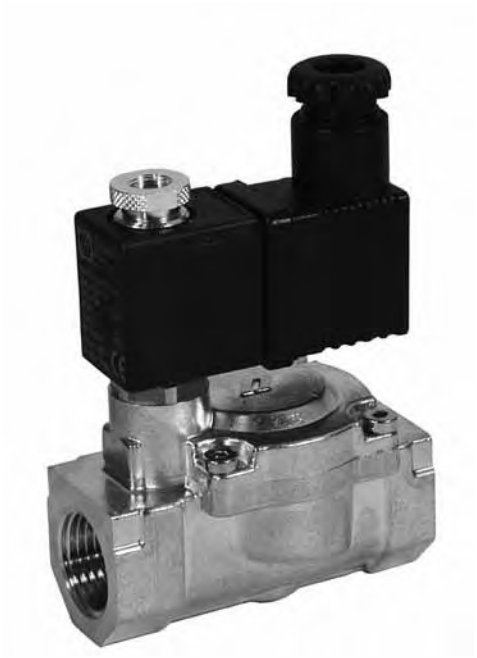

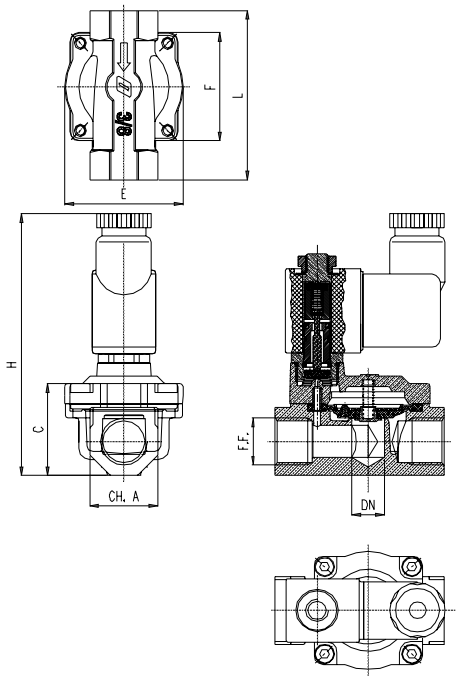

ELETTROVALVOLE 18520 CON BOBINA 230VAC 50Hz E CONNETTORE Solenoid valves 18520 with 230VAC 50Hz coil and connector															
CODICE - Code	RIFERIMENTO Reference		DIMENSIONI - Size							PRESS. [bar]		Kv [m³/h]	PREZZI - Price [euro]		
	F.F.	DN	CH.A	B	C	E	F	L	H	min	max		NBR [B]	EPDM [LP]	FKM [I]
18520-02-11.5-...-A	G3/8	11,5	24	12	32,5	41,9	38,4	57	93,5	0,1	15	1,7			
18520-03-13.5-...-A	G1/2	13,5	30	15	39,7	45	41	69	100,7	0,1	15	3,8			
18520-04-13.5-...-A	G3/4	13,5	36	18	46,5	54,4	50,4	79	107,7	0,2	15	3,8			
18520-04-18-...-A		18						74				5			
18520-05-26-...-A	G1	26	45	22,5	59,8	71	67,4	93	119,5	0,2	12	11			
18520-06-32-...-A	G1"1/4	32	55	27,5	73,5	86,6	79,4	111	146	0,4	12	17			
18520-07-45-...-A	G1"1/2	45	62	31	85	110	100	138	154,3	0,4	10	27			
18520-08-50-...-A	G2	50	75	37,5	98,8	110	100	145	168	0,4	10	36			

NOTE:
1) Sostituendo nel codice ai puntini [...] i suffissi B (per NBR), LP (per EPDM) e I (per FKM) si ha il codice completo per l'identificazione dell'elettrovalvola.
2) Temperature di impiego NBR da -20°C a +90°C
EPDM da -30°C a +145°C
FKM da -15°C a +160°C

NOTE:
1) Replace the code dots […], the suffix B (for NBR), LP (for EPDM) and I (for FKM) to obtain the complete code for solenoid valve identification.
2) Operating temperatures NBR from -20°C to +90°C
EPDM from -30°C to +145°C
FKM from -15°C to +160°C

NOTES:
1) En remplaçant les points du code […] par les suffixes B (pour NBR), LP (pour EPDM) et I (pour FKM) on obtient le code complet d'identification de l'électrovanne.
2) Températures de fonctionnement NBR de -20°C à +90°C
EPDM de -30°C à +145°C
FKM de -15°C à +160°C

ELETTROVALVOLA AD AZIONE MISTA
SERIE 20000 - 2/2 VIE NORMALMENTE CHIUSE (N.C.)

GUIDED DIAPHRAGM PILOT OPERATED SOLENOID VALVE
SERIES 20000 - 2/2 WAYS NORMALLY CLOSED (N.C.)

ÉLECTROVANNE À CHUTE FORCÉE
SÉRIE 20000 - 2/2 VOIES NORMALEMENT FERMÉES (N.F.)

AZIONE MISTA - 2/2 VIE - N.C. - CON BOBINA
DIMENSIONI, PRESTAZIONI E PREZZI
Applicazioni principali: impianti termoidraulici, lavastoviglie, idropulitrici, impianti di sollevamento a ventosa con fluidi come acqua, oli leggeri, gas inerti e fluidi in genere a bassa viscosità (fino a 2°E ovvero fino a 12 CST).

GUIDED DIAPHRAGM - 2/2 WAYS - N.C. - WITH COIL
SIZE, PERFORMANCE AND PRICE
Main applications: thermo-hydraulic plants, dish-washers, high-pressure water jet machines, suction lifting plants with fluids such as water, light oils, inert gas and low-viscosity fluids in general (up to 2°E or up to 12 CST).

CHUTE FORCÉE - 2/2 VOIES - N.F. - AVEC BOBINE
DIMENSIONS, PERFORMANCES ET PRIX
Applications principales: installations thermohydrauliques, lave-vaisselles, nettoyeurs à jet d'eau haute pression, systèmes de levage à ventouse avec fluides tels que eau, huiles légères, gaz inertes et, en général, fluides à basse viscosité (jusqu'à 2°E, soit jusqu'à 12 CST).

- Tenuta con guarnizione standard: FKM
  A richiesta tenute con guarnizioni : NBR - EPDM
  Lotto minimo 500 pezzi

  Sealing with standard gasket: FKM
  On demand, sealing available with NBR – EPDM gaskets.
  500 pcs minimum quantity

  Etanchéité avec garniture standard: FKM
  Sur demande, étanchéités disponibles avec garnitures NBR – EPDM.
  Quantité minimum : 500 pièces

PRESSIONI MASSIME DI FUNZIONAMENTO PER ELETROVALVOLE SERIE 20000 - Maximum operating pressure solenoid valves 20000 series								
BOBINA SERIE 8000 - Coil 8000 serie							TEMPERATURE DI IMPIEGO Operating Temperatures	PREZZI Price [Euro]
CODICE - Code	FILETTO FEMMINA INGRESSO & USCITA Female thread inlet & outlet	220-230 VAC 50HZ 15VA	220-230 VAC 50HZ 21VA	120 VAC 60 HZ 21VA	24 VAC 50 HZ 15VA	24 VDC 19W	FKM	
20000-02-11,5-I-...	3/8"	8,5 bar	12 bar	12 bar	8,5 bar	5 bar	DA -15°C A +160°C	
20000-03-13,5-I-...	1/2"	8,5 bar	12 bar	12 bar	8,5 bar	5 bar	DA -15°C A +160°C	
20000-04-18-I-...	3/4"	6 bar	8 bar	8 bar	6 bar	3 bar	DA -15°C A +160°C	
20000-05-26-I-...	1"	6 bar	8 bar	8 bar	6 bar	3 bar	DA -15°C A +160°C	

PRESSIONI MASSIME DI FUNZIONAMENTO PER ELETROVALVOLE SERIE 20000 - Maximum operating pressure solenoid valves 20000 series						
BOBINA SERIE 10000 - Coil 10000 serie					TEMPERATURE DI IMPIEGO Operating Temperatures	PREZZI Price [Euro]
CODICE - Code	FILETTO FEMMINA INGRESSO & USCITA Female thread inlet & outlet	220-230 VAC 50HZ 29VA	24 VAC 50 HZ 29VA	24 VDC 30W	FKM	
20000-02-11,5-I-...	3/8"	15 bar	15 bar	8 bar	DA -15°C A +160°C	
20000-03-13,5-I-...	1/2"	15 bar	15 bar	8 bar	DA -15°C A +160°C	
20000-04-18-I-...	3/4"	15 bar	15 bar	5,5 bar	DA -15°C A +160°C	
20000-05-26-I-...	1"	15 bar	15 bar	5,5 bar	DA -15°C A +160°C	

NOTE:
Temperature di impiego NBR da -20°C a +90°C
EPDM da -30°C a +145°C

NOTE:
Operating temperatures NBR from -20°C to +90°C
EPDM from -30°C to +145°C

NOTES:
Températures de fonctionnement NBR de -20°C à +90°C
EPDM de -30°C à +145°C

ELETTROVALVOLE AD AZIONE DIRETTA

DIRECT ACTION SOLENOID VALVES
ÉLECTROVANNES À ACTION DIRECTE

POSIZIONE APERTA

OPEN POSITION
POSITION OUVERTE

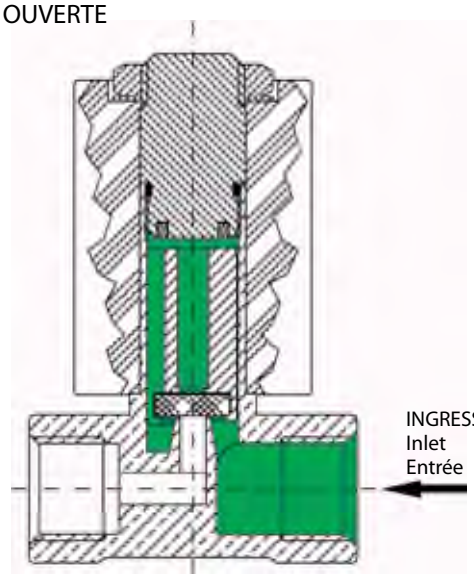

VOLUME IN PRESSIONE
Volume under pressure
Volume sous pression

2/2 VIE NC

In posizione di riposo l'avvolgimento della bobina non è percorso da corrente, la molla del nucleo spinge, con l'aiuto della pressione del fluido, il fondello di tenuta sulla sede (orifizio) del corpo dell'elettrovalvola mantenendola chiusa.

NORMALLY CLOSED 2/2-WAYS
During the quiescent state the coil winding is not energized, the core spring, because of fluid pressure, pushes the sealing gasket onto the solenoid valve body seat (hole) and keeps it closed.

NORMALEMENT FERMÉES 2/2 VOIES
En position de repos, l'enroulement de la bobine n'est pas parcouru par le courant, le ressort du noyau, grâce à la pression du fluide, pousse le fond étanche sur le siège (orifice) du corps de l'électrovanne ce qui fait qu'elle reste fermée.

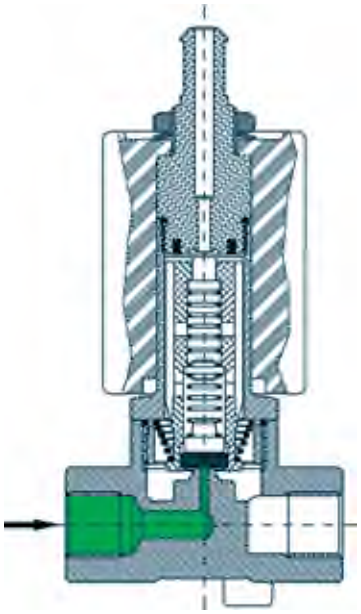

VOLUME IN PRESSIONE
Volume under pressure
Volume sous pression

3/2 VIE NC

In posizione di riposo l'avvolgimento della bobina non è percorso da corrente, la molla conica di contrasto del nucleo mobile spinge, contrastata dalla pressione del fluido, il fondello di tenuta sulla sede (orifizio) del corpo dell'elettrovalvola, mantenendola chiusa.
La via di scarico è comunicante con l'uscita ed è in equilibrio di pressione con questa.

NORMALLY CLOSED 3/2-WAYS
During the quiescent state the coil winding is not energized, the plunger tapered retaining spring, due to fluid pressure, pushes the sealing gasket onto the solenoid valve body seat (hole) and keeps it closed.
The exhaust is connected with the outlet, and they present a balanced pressure level.

NORMALEMENT FERMÉES 3/2 VOIES
En position de repos, l'enroulement de la bobine n'est pas parcouru par le courant, le ressort conique de contraste du noyau mobile, contrasté par la pression du fluide, pousse le fond étanche sur le siège (orifice) du corps de l'électrovanne ce qui fait qu'elle reste fermée. La voie d'évacuation communique avec la sortie et est en équilibre de pression avec celle-ci.

CAMPI DI IMPIEGO

Le elettrovalvole OLAB vengono generalmente utilizzate per applicazioni in presenza dei seguenti fluidi:
- acqua
- vapore
- aria
- gas
- oli

Applicazioni differenti possono tuttavia essere concordate con il cliente. al fine di ottimizzare le prestazioni delle elettrovalvole OLAB a seconda del campo di impiego, sono state adottate specifiche soluzioni tecniche in grado di consentirne il funzionamento anche nelle condizioni più gravose. perfino i collaudi funzionali mettono oggi OLAB in condizione di simulare nella maniera più veritiera possibile le reali situazioni di impiego finali.
Il costante contatto con i nostri clienti ha infatti permesso a OLAB di elaborare sofisticate sessioni di prova per la creazione di prodotti custom-oriented.

POSIZIONE APERTA

OPEN POSITION
POSITION OUVERTE

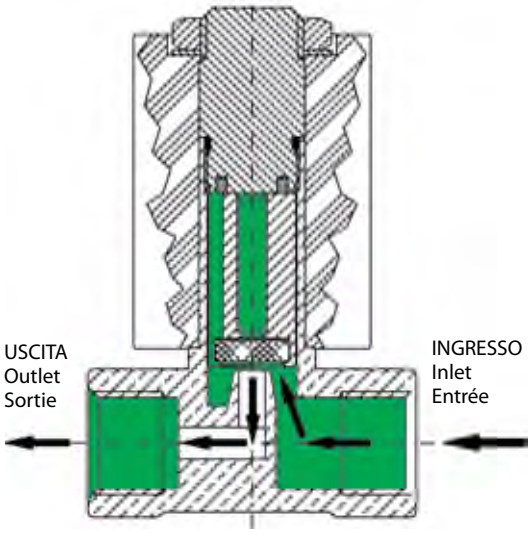

■ VOLUME IN PRESSIONE
Volume under pressure
Volume sous pression

2/2 VIE NC

Quando si eccita l'avvolgimento della bobina, il nucleo mobile viene attratto dal nucleo fisso, aprendo l'orifizio (DN) e permettendo il passaggio del fluido.
La massima differenza di pressione consentita (M.P.O.D.) diminuisce all'aumentare del diametro della sede.

NORMALLY CLOSED 2/2-WAYS
When the coil winding is energized, the plunger is attracted by the fixed core, the hole (DN) is opened and fluid passes through. The maximum pressure difference allowed (M.P.O.D.) decreases as the seat diameter increases.

NORMALEMENT FERMÉES 2/2 VOIES
Lorsque l'enroulement de la bobine est excité, le noyau mobile est attiré par le noyau fixe, l'orifice s'ouvre (DN) et permet le passage du fluide. La différence maximale de pression admise (M.P.O.D.) diminue lorsque le diamètre du siège augmente.

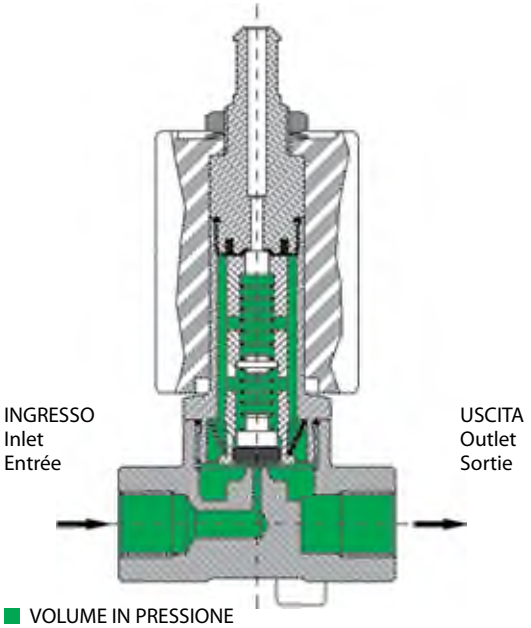

■ VOLUME IN PRESSIONE
Volume under pressure
Volume sous pression

3/2 VIE NC

Quando si eccita l'avvolgimento della bobina, il nucleo mobile viene attratto dal nucleo fisso, aprendo l'orifizio principale (DN) e chiudendo al contempo lo scarico, permettendo il passaggio del fluido direttamente dall'ingresso all'uscita.

NORMALLY CLOSED 3/2-WAYS
When the coil winding is energized, the plunger is attracted by the fixed core, the main hole (DN) is opened and exhaust is simultaneously closed, and the fluid is free to pass directly from inlet to outlet

NORMALEMENT FERMÉES 3/2 VOIES
Lorsque l'enroulement de la bobine est excité, le noyau mobile est attiré par le noyau fixe, l'orifice principal s'ouvre (DN) et en même temps l'évacuation se ferme et le fluide est libre de passer directement de l'entrée à la sortie.

FIELDS OF APPLICATION

Solenoid valves manufactured by OLAB are generally used for the following fluids:
- water
- steam
- air
- gas
- oils

nevertheless, other applications can be agreed upon the customer request. In the aim of optimising the performance of OLAB solenoid valves according to their field of application, special technical solutions have been adopted to guarantee operation even under the heaviest working conditions. The operational tests allow OLAB to simulate as truthfully as possible the real final conditions of use. The constant contact with our customers has allowed OLAB to develop very special test sessions for custom-oriented products.

DOMAINE D'APPLICATION

Les électrovannes OLAB sont normalement utilisées dans les applications qui comportent la présence des fluides suivants :
- eau
- vapeur
- air
- gaz
- huiles

cependant, sur demande du client d'autres applications sont également possibles.
Afin d'optimiser les prestations des électrovannes OLAB selon les domaines d'application, on a adopté des solutions techniques qui permettent aux électrovannes de fonctionner même dans les conditions les plus onéreuses. Même lors des essais fonctionnels, aujourd'hui OLAB est en mesure de simuler avec succès les conditions réelles qui se produisent pendant l'emploi final.
Le contact constant avec nos clients a permis à OLAB de développer des sessions d'essai très sophistiquées pour la création de produits orientés vers les clients.

SERIE 6000
2/2 VIE NORMALMENTE CHIUSE (N.C.)

LA SERIE COMPATTA ALLA BASE DELLA GAMMA

SERIES 6000 - 2/2 WAYS NORMALLY CLOSED (N.C.)

THIS RANGE IS BASED ON THE COMPACT SERIES

SÉRIE 6000 - 2/2 VOIES NORMALEMENT FERMÉES (N.F.)

LA SÉRIE COMPACTE QUI EST À LA BASE DE CETTE SÉRIE

1- BOBINA
Coil
Bobine

2- NUCLEO FISSO (ACCIAIO INOX MAGNETICO)
Fixed core (magnetic stainless steel)
Noyau fixe (acier inox magnétique)

3- MOLLA (ACCIAIO INOX)
Spring (stainless steel)
Ressort (acier inox)

4- NUCLEO MOBILE (ACCIAIO INOX MAGNETICO)
Plunger (magnetic stainless steel)
Noyau mobile (acier inox magnétique)

5- FONDELLO DI TENUTA IN:
- NBR
- EPDM PEROSSIDICO
- VITON

Sealing gasket in:
- NBR
- Epdm peroxide
- Viton

Fond étanche en:
- NBR
- Epdm péroxydique
- Viton

6- CORPO IN OTTONE CW617N GIALLO,
CON TRATTAMENTO TM1 O
CON TRATTAMENTO TM2

Yellow brass body CW617N,
TM1 treated or TM2 treated

Corps en laiton jaune CW617N,
avec traitement TM1 ou avec traitement TM2

ART. 6000

elettrovalvola a 90° attacco maschio con portagomma uscita destra
Ingresso: filetto 1/8" maschio gas conico
Uscita: portagomma Ø 6,2 mm
Peso: 95 g

90° solenoid valve with male connection and rubber-hose, right-side outlet
Inlet: 1/8" male tapered gas thread
Outlet: rubber-hose Ø 6.2 mm
Weight: 95 g

électrovanne à 90° connexion mâle avec embout sortie droite
Entrée: filet 1/8" mâle gaz conique
Sortie: embout Ø 6,2 mm
Poids: 95 g

ART. 6000/1

Elettrovalvola a 90° attacco maschio con portagomma uscita sinistra
Ingresso: filetto 1/8" maschio gas conico
Uscita: portagomma ø 6,2 mm
Peso: 95 g

90° Solenoid valve with male connection and rubber-hose, left-side outlet
Inlet: 1/8" male tapered gas thread
Outlet: rubber-hose ø 6.2 mm
Weight: 95 g

Électrovanne à 90° connexion mâle avec embout sortie gauche
Entrée: filet 1/8" mâle gaz conique
Sortie: embout ø 6,2 mm
Poids: 95 g

ART. 6000/2

Elettrovalvola diritta attacco maschio con portagomma uscita in asse
Ingresso: filetto 1/8" maschio gas conico
Uscita: portagomma ø 6,2 mm
Peso: 95 g

Straight solenoid valve with male connection and rubber-hose, aligned outlet
Inlet: 1/8" male tapered gas thread
Outlet: rubber-hose ø 6.2 Mm
Weight: 95 g

Électrovanne droite connexion mâle avec embout sortie en ligne
Entrée: filet 1/8" mâle gaz conique
Sortie: embout ø 6,2 mm
Poids: 95 g

ART. 6000/3

Elettrovalvola a 90° attacco maschio con portagomma verticale
Ingresso: filetto 1/8" maschio gas conico
Uscita: portagomma ø 6,2 mm
Peso: 95 g

90° Solenoid valve with male connection and upright rubber-hose
Inlet: 1/8" male tapered gas thread
Outlet: rubber-hose ø 6.2 Mm
Weight: 95 g

Électrovanne à 90° connexion mâle avec embout vertical
Entrée: filet 1/8" mâle gaz conique
Sortie: embout ø 6,2 mm
Poids: 95 g

ART. 6000/4

Elettrovalvola diritta femmina - femmina
Ingresso e uscita: filetto 1/8" femmina gas cilindrico
Peso: 106 g

Straight solenoid valve, female-to-female connections
Inlet and outlet: 1/8" female cylindrical gas thread
Weight: 106 g

Électrovanne droite femelle - femelle
Entrée et sortie: filet 1/8" femelle gaz cylindrique
Poids: 106 g

ART. 6000/5

Elettrovalvola diritta con attacchi femmina - maschio
Ingresso: filetto 1/8" femmina gas cilindrico
Uscita: filetto 1/8" maschio gas conico
Peso: 110 g

Straight solenoid valve, female-to-male connections
Inlet: 1/8" female cylindrical gas thread
Outlet: 1/8" male tapered gas thread
Weight: 110 g

Électrovanne droite avec connexions femelle - mâle
Entrée: filet 1/8" femelle gaz cylindrique
Sortie: filet 1/8" mâle gaz conique
Poids: 110 g

lotto minimo 2000
minimum lot 2000

ART. 6000/6

Elettrovalvola a 90° femmina - femmina 1/8" con parzializzazione della portata 0% - 100%
Ingresso e uscita: filetto 1/8" femmina gas cilindrico
Parzializzazione: con spillo di regolazione con doppio O-ring in FPM e anello di guida
Anti-frizione in PTFE, blocco totale dell'uscita, manopola ø 24 mm compresa
Peso: 300 g

90° Solenoid valve with female-to-female connections, 1/8" tap for flow rate control 0% to 100%
Inlet and outlet: 1/8" female cylindrical gas thread
Flow rate control: by means of adjusting needle and double FPM O-ring and sliding ring, PTFE anti-friction device, outlet total lock, ø 24 mm knob included
Weight: 300 g

Électrovanne à 90° femelle - femelle 1/8" avec contrôle de débit 0% -100%
Entrée et sortie: filet 1/8" femelle gaz cylindrique
Contrôle de débit: avec pointeau de réglage et joint torique double en FPM et bague de guidage
Antifriction en PTFE, blocage total de la sortie, poignée ø 24 mm comprise
Poids: 300 g

ART. 5388

Elettrovalvola attacco maschio con portagomma a resca uscita in asse e attacco per pressostato
Ingresso: filetto 1/8" maschio gas conico
Attacco pressostato: filetto 1/8" femmina gas cilindrico
Uscita: portagomma a resca ø 7 mm
Peso: 110 g

Solenoid valve with male connection and rubber-hose, aligned outlet and pressure sensor connection
Inlet: 1/8" male tapered gas thread
Pressure sensor connection: 1/8" female cylindrical gas thread
Outlet: rubber-hose ø 7 mm
Weight: 110 g

Électrovanne connexion mâle avec embout, sortie en ligne et connexion pressostat
Entrée: filet 1/8" mâle gaz conique
Connexion pressostat: filet 1/8" femelle gaz cylindrique
Sortie: embout 7 mm
Poids: 110 g

lotto minimo 2000
minimum lot 2000

ART. 5859

Elettrovalvola con cannotto in acciaio smontabile, flangia laterale ingresso/uscita, ispezionabile
Ingresso e uscita: foro ø 3 mm con O-ring OR2025
Peso: 100 g

Solenoid valve with removable steel sleeve, inlet/outlet side plate, suitable to be cleaned inside
Inlet and oautlet: ø 3 mm hole with OR2025 O-ring
Weight: 100 g

Électrovanne avec fourreau en acier démontable, bride latérale entrée/sortie, nettoyable à l'intérieur
Entrée et sortie: trou ø 3 mm avec joint torique OR2025
Poids: 100 g

ART. 5865

Elettrovalvola attacchi femmina - femmina 1/4" con piedini filettati di fissaggio
Ingresso e uscita: filetto 1/4" femmina gas cilindrico
Piedini di fissaggio: filetto M4
Peso: 115 g

Solenoid valve with 1/4" female-to-female connections. Fixing threaded pins
Inlet and outlet: 1/4" female cylindrical gas thread
Fixing pins: thread M4
Weight: 115 g

Électrovanne connexions femelle - femelle 1/4" avec pieds filetés de fixation
Entrée et sortie: filet 1/4" femelle gaz cylindrique
Pieds de fixation: filet M4
Poids: 115 g

lotto minimo 2000
minimum lot 2000

ART. 5866

Elettrovalvola per fissaggio a pannello attacchi a calzamento
Ingresso: calzamento ø 7 mm con dado CH17 e guarnizione per fissaggio a pannello
Uscita: calzamento ø 7 mm
Peso: 150 g

Solenoid valve for panels, push-on connections
Inlet: ø 7 mm push-on with nut CH17 and gasket for panel installation
Outlet: push-on ø 7 mm
Weight: 150 g

Électrovanne fixation sur panneau, connexions à écrou
Entrée: cône ø 7 mm avec écrou CH17 et joint de fixation sur panneau
Sortie: écrou ø 7 mm
Poids: 150 g

lotto minimo 2000
minimum lot 2000

ART. 5867

Elettrovalvola per fissaggio a pannello con portagomma e piedini filettati
Ingresso: portagomma ø 6 mm con dado CH17 e guarnizione per fissaggio a pannello
Uscita: portagomma ø 6 mm
Piedini di fissaggio: filetto M4
Peso: 140 g

Solenoid valve for panels with rubber-hose and threaded pins
Inlet: ø 6 mm rubber-hose with nut CH17 and gasket for panel installation
Outlet: ø 6 mm rubber-hose
Fixing pins: thread M4
Weight: 140 g

Électrovanne fixation sur panneau avec embout et pieds filetés
Entrée: embout ø 6 mm avec écrou CH17 et joint de fixation sur panneau
Sortie: embout ø 6 mm
Pieds de fixation: filet M4
Poids: 140 g

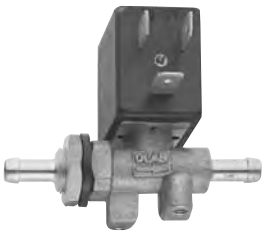

lotto minimo 2000
minimum lot 2000

ART. 5868

Elettrovalvola con portagomma asimmetrici e piedini filettati
Ingresso e uscita: portagomma ø 7 mm
Piedini di fissaggio: filetto M4
Peso: 120 g

Solenoid valve with asymmetrical rubber-hoses and threaded pins
Inlet and outlet: ø 7 mm rubber-hose
Fixing pins: thread M4
Weight: 120 g

Électrovanne avec embouts asymétriques et pieds filetés
Entrée et sortie: embout ø 7 mm
Pieds de fixation: filet M4
Poids: 120 g

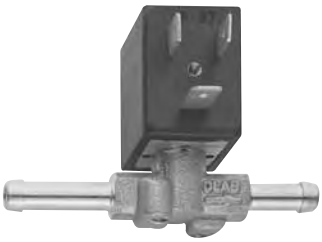

lotto minimo 2000
minimum lot 2000

ART. 5877

Elettrovalvola attacchi femmina con gambo di fissaggio
Ingresso e uscita: filetto 1/8" femmina gas cilindrico
Gambo di fissaggio: filetto 1/8" maschio gas cilindrico
Peso: 115 g

Solenoid valve with female connections and fixing shank
Inlet and outlet: 1/8" fevmale cylindrical gas thread
Fixing shank: 1/8" male cylindrical gas thread
Weight: 115 g

Électrovanne avec connexions femelles et tige de fixation
Entrée et sortie: filet 1/8" femelle gaz cylindrique
Tige de fixation: filet 1/8" mâle gaz cylindrique
Poids: 115 g

lotto minimo 2000
minimum lot 2000

ART. 5878

Elettrovalvola attacchi femmina con piedini filettati di fissaggio
Ingresso e uscita: filetto 1/8" femmina gas cilindrico
Piedini di fissaggio: filetto M3
Peso: 105 g

Solenoid valve with female connections and fixing threaded pins
Inlet and outlet: 1/8" female cylindrical gas thread
Fixing pins: thread M3
Weight: 105 g

Électrovanne avec connexions femelles et pieds filetés de fixation
Entrée et sortie: filet 1/8" femelle gaz cylindrique
Pieds de fixation: filet M3
Poids: 105 g

ART. 5879

Elettrovalvola per fissaggio a pannello con attacco maschio G1/4" con svasatura 45° portagomma uscita in asse
Ingresso: filetto 1/4" maschio gas cilindrico con svasatura a 45°, dado CH17 e guarnizione per fissaggio a pannello
Uscita: portagomma ø 6,5 mm
Peso: 115 g

Solenoid valve for panels with G1/4" male connection and 45° flaring, rubber-hose, aligned outlet
Inlet: 1/4" male cylindrical gas thread with 45° flaring, nut CH17 and gasket for installation on panels
Outlet: ø 6.5 mm rubber-hose
Weight: 115 g

Électrovanne fixation sur panneau avec connexion mâle G1/4" avec évasement 45° embout sortie en ligne
Entrée: filet 1/4" mâle gaz cylindrique avec évasement à 45°, écrou CH17 et joint de fixation sur panneau
Sortie: embout ø 6,5 mm
Poids: 115 g

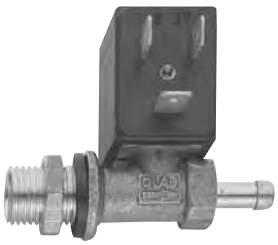

lotto minimo 2000
minimum lot 2000

ART. 5886

Elettrovalvola con portagomma simmetrici e piedini filettati
Ingresso e uscita: portagomma ø 7 mm
Piedini di fissaggio: filetto M4
Peso: 115 g

Solenoid valve with symmetrical rubber-hoses and threaded pins
Inlet and outlet: ø 7 mm rubber-hose
Fixing pins: thread M4
Weight: 115 g

Électrovanne avec embouts symétriques et pieds filetés
Entrée et sortie: embout ø 7 mm
Pieds de fixation: filet M4
Poids: 115 g

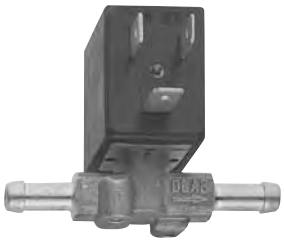

lotto minimo 2000
minimum lot 2000

ART. 5942

Elettrovalvola con parzializzazione della portata senza blocco totale, attacco a flangia e portagomma uscita verticale
Ingresso: collegamento a flangia con O-ring or108
Uscita: portagomma ø 6,3 mm
Parzializzazione: con spillo di regolazione, doppio O-ring di tenuta
Peso: 130 g

Solenoid valve with tap for flow rate control without total lock, flange connection and rubber-hose, upright outlet
Inlet: flange connection with O-ring or108
Outlet: ø 6.3 mm rubber-hose
Flow rate control: by adjusting needle, double sealing O-ring
Weight: 130 g

Électrovanne avec contrôle de débit sans blocage total, connexion bridée et embout sortie vertical
Entrée: connexion bridée avec joint torique or108
Sortie: embout ø 6,3 mm
Contrôle de débit: avec pointeau de réglage, double joint torique d'étanchéité
Poids: 130 g

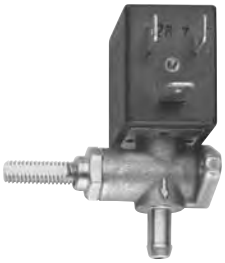

lotto minimo 2000
minimum lot 2000

ART. 5946

Elettrovalvola attacchi femmina - femmina 1/8" con piedini filettati di fissaggio
Ingresso e uscita: filetto 1/8" femmina gas cilindrico
Piedini di fissaggio: filetto M4
Peso: 125 g

Solenoid valve with 1/8" female-to-female connections, fixing threaded pins
Inlet and outlet: 1/8" female cylindrical gas thread
Fixing pins: thread M4
Weight: 125 g

Électrovanne connexions femelle - femelle 1/8" avec pieds filetés de fixation
Entrée et sortie: filet 1/8" femelle gaz cylindrique
Pieds de fixation: filet M4
Poids: 125 g

ART. 5966

Elettrovalvola attacco a flangia e portagomma uscita verticale
Ingresso: collegamento a flangia con sede per O-ring or108
Uscita: portagomma ø 6,2 mm
Peso: 110 g

Solenoid valve with flange connection and rubber-hose, upright outlet
Inlet: flange connection with seat for O-ring or108
Outlet: ø 6.2 mm rubber-hose
Weight: 110 g

Électrovanne connexion bridée et embout sortie vertical
Entrée: connexion bridée avec siège pour joint torique or108
Sortie: embout ø 6,2 mm
Poids: 110 g

lotto minimo 2000
minimum lot 2000

ART. 5967

Elettrovalvola attacco a flangia e due portagomma ingresso/uscita verticali
Ingresso: collegamento a flangia con sede per O-ring or108 e portagomma ø 6,2 mm
Uscita: portagomma ø 6,2 mm
Peso: 115 g

Solenoid valve with flange connection and two rubber-hoses, upright inlet and outlet
Inlet: flange connection with seat for O-ring or 108 and ø 6.2 mm rubber-hose
Outlet: ø 6.2 mm rubber-hose
Weight: 115 g

Électrovanne connexion bridée et deux embouts entrée/sortie verticaux
Entrée: connexion bridée avec siège pour joint torique or108 et embout ø 6,2 mm
Sortie: embout ø 6,2 mm
Poids: 115 g

lotto minimo 2000
minimum lot 2000

ART. 5983

Elettrovalvola doppia a combinazione di portate (min - med - max) ingresso e uscita a portagomma in asse, attacco pressostato
Ingresso e uscita: portagomma ø 7 mm
Attacco pressostato: filetto 1/8" femmina gas cilindrico
Peso: 155 g

Double solenoid valve, three (min - med - max)
Flow rates, aligned inlet and outlet with rubber-hose, pressure sensor connection
Inlet and outlet: ø 7 mm rubber-hose
Pressure sensor connection: 1/8" female cylindrical gas thread
Weight: 155 g

Électrovanne double à débits combinés (minimal - moyen - maximal) entrée et sortie avec embout en ligne, connexion pressostat
Entrée et sortie: embout ø 7 mm
Connexion pressostat: filet 1/8" femelle gaz cylindrique
Poids: 155 g

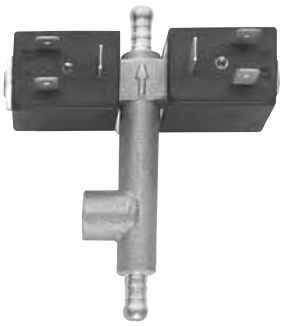

lotto minimo 2000
minimum lot 2000

ART. 5992

Elettrovalvola con parzializzazione della portata senza blocco totale, attacco maschio e portagomma uscita verticale
Ingresso: filetto 1/8" maschio gas conico
Uscita: portagomma ø 6,2 mm
Parzializzazione: con spillo di regolazione, doppio O-ring di tenuta
Peso: 130 g

Solenoid valve with tap for flow rate control without total lock, male connection and rubber-hose, upright outlet
Inlet: 1/8" male tapered connection for gas
Outlet: ø 6.2 mm rubber-hose
Flow rate control: by adjusting needle, double sealing O-ring
Weight: 130 g

Électrovanne avec contrôle de débit sans blocage total, connexion mâle et embout sortie vertical
Entrée: filet 1/8" mâle gaz conique
Sortie: embout ø 6,2 mm
Contrôle de débit: avec pointeau de réglage, double joint torique d'étanchéité
Poids: 130 g

ART. 6993

Elettrovalvola attacco maschio e portagomma uscita verticale con valvola di sicurezza e valvola V.A.E.A.
Ingresso: filetto 1/8" maschio gas conico
Uscita: portagomma ø 6,2 mm
Pressione apertura valvola sicurezza: 4+0,8/-0,5 bar
Peso: 130 g

Solenoid valve, male connection and rubber-hose, upright outlet, with safety valve and self-closing valve
Inlet: 1/8" male tapered gas thread
Outlet: ø 6.2 mm rubber-hose
Pressure for safety valve opening: 4+0.8/-0.5 bars
Weight: 130 g

Électrovanne connexion femelle et embout sortie vertical avec soupape de sécurité et soupape de fermeture automatique
Entrée: filet 1/8" mâle gaz conique
Sortie: embout ø 6,2 mm
Pression ouverture soupape de sécurité: 4+0,8/-0,5 bar
Poids: 130 g

lotto minimo 2000
minimum lot 2000

ART. 7019

Elettrovalvola doppia con ingresso ed uscita femmina a combinazione di portate (min-med-max)
1 mm - 1,5 mm
0,8 mm - 1,3 mm
0,9 mm - 1,4 mm
Ingresso: filetto 1/8" femmina gas cilindrico
Uscita: filetto 1/8" femmina gas cilindrico
Peso: 180 g

Double solenoid valve, female inlet and outlet and three flow rates (min-med-max)
1 mm - 1.5 mm
0.8 mm - 1.3 mm
0.9 mm - 1.4 mm
Inlet: 1/8" female cylindrical gas thread
Outlet: 1/8" female cylindrical gas thread
Weight: 180 g

Électrovanne double avec entrée et sortie femelle à débits combinés (minimum - moyen - maximum)
1 mm - 1,5 mm
0,8 mm - 1,3 mm
0,9 mm - 1,4 mm
Entrée: filet 1/8" femelle gaz cylindrique
Sortie: filet 1/8" femelle gaz cylindrique
Poids: 180 g

lotto minimo 2000
minimum lot 2000

ART. 7166

Elettrovalvola con ingresso maschio, uscita portagomma ed attacco pressostato
Ingresso: filetto 1/8" maschio gas conico
Uscita: portagomma ø 6,2 mm
Attacco pressostato: filetto 1/8" femmina gas cilindrico
Peso: 130 g

Solenoid valve with male inlet, rubber-hose outlet and pressure sensor connection
Inlet: 1/8" male tapered gas thread
Outlet: ø 6.2 mm rubber-hose
Pressure sensor connection: 1/8" female cylindrical gas thread
Weight: 130 g

Électrovanne avec entrée mâle, sortie embout et connexion pressostat
Entrée: filet 1/8" mâle gaz conique
Sortie: embout ø 6,2 mm
Connexion pressostat: filet 1/8" femelle gaz cylindrique
Poids: 130 g

lotto minimo 2000
minimum lot 2000

ART. 7172

Elettrovalvola attacco maschio e portagomma uscita verticale con valvola di sicurezza
Ingresso: filetto 1/8" maschio gas conico
Uscita: portagomma ø 6,2 mm
Pressione apertura valvola di sicurezza: 4+0,8/-0,5 bar

Solenoid valve, male connection and rubber-hose, upright outlet, with safety valve
Inlet: 1/8" male tapered gas thread
Outlet: ø 6.2 mm rubber-hose
Pressure for safety valve opening: 4+0.8/0.5 bars

Électrovanne connexion mâle et embout sortie vertical avec soupape de sécurité
Entrée: filet 1/8" mâle gaz conique
Sortie: embout ø 6,2 mm
Pression ouverture soupape de sécurité: 4+0,8/-0,5 bar

lotto minimo 2000
minimum lot 2000

ART. 6354

Elettrovalvola doppia a combinazione di portate (min - med - max)
Ingresso Gc1/8 e uscita a portagomma in asse, attacco pressostato G1/8 femmina

Double solenoid valve with three flow rates (min – med – max)
Gc1/8 inlet and aligned outlet with rubber-hose, G1/8 female pressure sensor connection

Électrovanne double à débits combinés (minimal - moyen - maximal)
Entrée Gc1/8 et sortie avec embout en ligne, connexion pressostat G1/8 femelle

lotto minimo 2000
minimum lot 2000

SERIE 6000 - 2/2 VIE - 3/2 VIE NORMALMENTE APERTE (N.A.)

SERIES 6000 - 2/2 WAYS - 3/2 WAYS NORMALLY OPEN (N.O.)
SÉRIE 6000 - 2/2 - 3/2 VOIES NORMALEMENT OUVERTES (N.O.)

ART. 6091

Elettrovalvola 2/2 vie normalmente aperta
Ingresso G1/8 femmina - uscita portagomma ø7 in asse con l'ingresso

Normally open 2/2 way solenoid valve
G1/8 female inlet - ø7 rubber-hose outlet aligned with inlet

Électrovanne 2/2 voies normalement ouverte
Entrée G1/8 femelle – sortie embout ø7 en ligne avec l'entrée

lotto minimo 2000
minimum lot 2000

ART. 8141

Elettrovalvola 2/2 vie normalmente aperta
- Ingresso G1/8 femmina - uscita portagomma ø7

Normally open 2/2 way solenoid valve
- G1/8 female inlet - ø7 rubber-hose outlet

Électrovanne 2/2 voies normalement ouverte
- Entrée G1/8 femelle – sortie embout ø7

lotto minimo 2000
minimum lot 2000

ART. 7586

Elettrovalvola 3/2 vie normalmente aperta
Ingresso e uscita G1/8 femmina-terza via M5 femmina

Normally open 3/2 ways solenoid valve
G1/8 female inlet and outlet - M5 female third way

Électrovanne 3/2 voies normalement ouverte
Entrée et sortie G1/8 femelle - trosième voie M5 femelle

SERIE 7000 - 2/2 VIE NORMALMENTE CHIUSE (N.C.)

SERIES 7000 - 2/2 WAYS NORMALLY CLOSED (N.C.)
SÉRIE 7000 - 2/2 VOIES NORMALEMENT FERMÉES (N.F.)

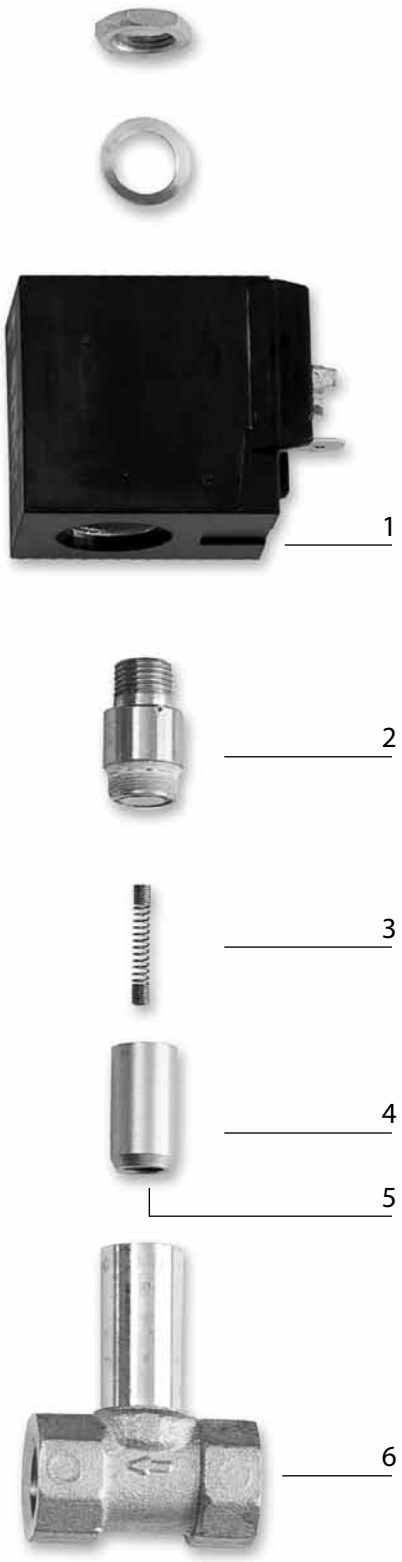

1- BOBINA
Coil
Bobine

2- NUCLEO FISSO (ACCIAIO INOX MAGNETICO)
Fixed core (magnetic stainless steel)
Noyau fixe (acier inox magnétique)

3- MOLLA (ACCIAIO INOX)
Spring (stainless steel)
Ressort (acier inox)

4- NUCLEO MOBILE (ACCIAIO INOX MAGNETICO)
Plunger (magnetic stainless steel)
Noyau mobile (acier inox magnétique)

5- FONDELLO DI TENUTA IN:
- NBR
- EPDM PEROSSIDICO
- VITON

Sealing gasket in:
- NBR
- Epdm peroxide
- Viton

Fond étanche en:
- NBR
- Epdm péroxydique
- Viton

6- CORPO IN OTTONE CW617N GIALLO,
CON TRATTAMENTO TM1 O
CON TRATTAMENTO TM2
Yellow brass body CW617N,
TM1 treated or TM2 treated
Corps en laiton jaune CW617N,
avec traitement TM1 ou avec traitement TM2

ART. 7000

Elettrovalvola a 90° femmina - femmina 1/4" con parzializzazione della portata o% - 100%
Ingresso e uscita: filetto 1/4" femmina gas cilindrico
Parzializzazione: con spillo di regolazione con O-ring in FPM e doppio anello di guida anti-frizione in PTFE, blocco totale dell'uscita, manopola ø 30 mm compresa
Peso: 350 g

90° Solenoid valve with 1/4" female-to-female connection, tap for flow rate 0% to 100%
Inlet and outlet: 1/4" female cylindrical gas thread
Flow rate control: by adjusting needle and FPM O-ring, PTFE double anti-friction sliding ring, outlet total lock, ø 30 mm knob included
Weight: 350 g

Électrovanne à 90° femelle - femelle 1/4" avec contrôle de débit 0% -100%
Entrée et sortie : filet 1/4" femelle gaz cylindrique
Contrôle de débit: avec pointeau de réglage et joint torique en FPM et double bague de guidage antifriction en PTFE, blocage total de la sortie, poignée ø 30 mm comprise
Poids: 350 g

ART. 7000/1

Elettrovalvola diritta attacco maschio 1/8" con portagomma uscita in asse
Ingresso: filetto 1/8" maschio gas conico
Uscita: portagomma ø 6,2 mm
Peso: 275 g

90° Straight solenoid valve with 1/8" male connection and rubber-hose, aligned outlet
Inlet: 1/8" male tapered gas thread
Outlet: ø 6.2 mm rubber-hose
Weight: 275 g

Électrovanne droite connexion mâle 1/8" avec embout sortie en ligne
Entrée: filet 1/8" mâle gaz conique
Sortie: embout ø 6,2 mm
Poids: 275 g

ART. 7000/2

Elettrovalvola diritta attacco femmina 1/4" con portagomma uscita in asse
Ingresso: filetto 1/4" femmina gas cilindrico
Uscita: portagomma ø 6,2 mm
Peso: 275 g

Straight solenoid valve with 1/4" female connection and rubber-hose, aligned outlet
Inlet: 1/4" female cylindrical gas thread
Outlet: ø 6.2 mm rubber-hose
Weight: 275 g

Électrovanne droite connexion femelle 1/4" avec embout sortie en ligne
Entrée: filet 1/4" femelle gaz cylindrique
Sortie: embout ø 6,2 mm
Poids: 275 g

lotto minimo 1000
minimum lot 1000

ART. 7000/4

Elettrovalvola a 90° attacco femmina con portagomma uscita sinistra
Ingresso: filetto 1/4" femmina gas cilindrico
Uscita: portagomma ø 6,2 mm
Peso: 210 g

90° Solenoid valve with female connection and rubber-hose, left-side outlet
Inlet: 1/4" female cylindrical gas thread
Outlet: ø 6.2 mm rubber-hose
Weight: 210 g

Électrovanne à 90° connexion femelle avec embout sortie gauche
Entrée: filet 1/4" femelle gaz cylindrique
Sortie: embout ø 6,2 mm
Poids: 210 g

lotto minimo 1000
minimum lot 1000

ART. 7000/5

Elettrovalvola a 90° attacco maschio 1/8" con portagomma uscita destra
Ingresso: filetto 1/8" maschio gas conico
Uscita: portagomma ø 7,4 mm - peso: 215 g

90° Solenoid valve with 1/8" male connection and rubber-hose, right-side outlet
Inlet: 1/8" male tapered gas thread
Outlet: ø 7.4 mm rubber-hose - weight: 215

Électrovanne à 90° connexion mâle 1/8" avec embout sortie droite
Entrée: filet 1/8" mâle gaz conique
Sortie: embout ø 7,4 mm - poids: 215 g

ART. 7000/6

Elettrovalvola diritta femmina - femmina
Ingresso e uscita: filetto 1/4" femmina gas cilindrico
Peso: 250 g

90° Straight solenoid valve, female-to-female connection
Inlet and outlet: 1/4" female cylindrical gas thread
Weight: 250 g

Électrovanne droite femelle - femelle
Entrée et sortie: filet 1/4" femelle gaz cylindrique
Poids: 250 g

ART. 6061

Elettrovalvola diritta femmina - femmina 1/4" con fissaggio a piedini
Ingresso: filetto 1/4" femmina gas cilindrico
Uscita: filetto 1/4" femmina gas cilindrico
Piedini di fissaggio: filetto M4 - Peso: 280 g

Straight solenoid valve, 1/4" female-to-female connection, with fixing pins
Inlet: 1/4" female cylindrical gas thread
Outlet: 1/4" female cylindrical gas thread
Fixing pins: thread M4 - Weight: 280 g

Électrovanne droite femelle – femelle 1/4" avec pieds de fixation
Entrée: filet 1/4" femelle gaz cylindrique
Sortie: filet 1/4" femelle gaz cylindrique
Pieds de fixation: filet M4 - Poids: 280 g

ART. 6115

Elettrovalvola a 90° femmina - femmina 1/4"
Ingresso: filetto 1/4" femmina gas cilindrico
Uscita: filetto 1/4" femmina gas cilindrico

90° solenoid valve, 1/4" female-to-female connection
Inlet: 1/4" female cylindrical gas thread
Outlet: 1/4" female cylindrical gas thread

Électrovanne à 90° femelle – femelle 1/4"
Entrée: filet 1/4" femelle gaz cylindrique
Sortie: filet 1/4" femelle gaz cylindrique

lotto minimo 2000
minimum lot 2000

ART. 7537

Elettrovalvola diritta. Ingresso maschio 1/2 - Uscita maschio conico 1/4. Comando di apertura manuale

Straight solenoid valve. 1/2 Male inlet - 1/4 Tapered male outlet. Manual opening control

Electrovanne droite. Entree mâle 1/2 - Sortie mâle conique 1/4. Commande d'ouverture manuelle

lotto minimo 500
minimum lot 500

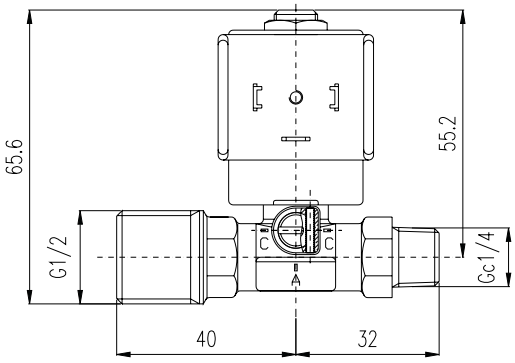

ART. 6484

Elettrovalvola doppia con ingresso ed uscita femmina a combinazione di portate (min-med-max)
Ingresso: filetto 1/8" femmina gas cilindrico
Uscita: filetto 1/8" femmina gas cilindrico - Peso: 380 g

Double solenoid valve with female inlet and outlet with three (min - med - max) flow rates
Inlet: 1/8" female cylindrical gas thread
Outlet: 1/8" female cylindrical gas thread - Weight: 380

Gélectrovanne double avec entrée et sortie femelle à débits combinés (minimum - moyen - maximum)
Entrée: filet 1/8" femelle gaz cylindrique
Sortie: filet 1/8" femelle gaz cylindrique - Poids: 380 g

lotto minimo 2000
minimum lot 2000

ART. 6607

Elettrovalvola diritta con ingresso filetto maschio 1/8" ed uscita con portagomma ø 7,2 mm
Ingresso: filetto 1/8" maschio gas cilindrico
Uscita: portagomma ø 7,2 mm
peso: 275 g

Straight solenoid valve with 1/8" male thread inlet, outlet with ø 7.2 mm rubber-hose
Inlet: 1/8" male cylindrical thread
Outlet: ø 7.2 mm rubber-hose
Weight: 275 g

Électrovanne droite – entrée filet mâle 1/8" et sortie avec embout ø 7,2 mm
Entrée: filet 1/8" mâle gaz cylindrique
Sortie: embout ø 7,2 mm
Poids: 275 g

lotto minimo 1000
minimum lot 1000

ART. 5956

Elettrovalvola dritta
Ingresso e uscita G1/8 femmina

Straight solenoid valve
G1/8 female inlet and outlet

Électrovanne droite
Entrée et sortie G1/8 femelle

ART. 6376

Elettrovalvola dritta
Ingresso E uscita G1/8 Femmina - Piedini di fissaggio M4

Straight solenoid valve
G1/8 female inlet and outlet - M4 fixing pins

Électrovanne Droite
Entrée et sortie G1/8 femelle - Pieds de fixation M4

ART. 8194

Elettrovalvola diritta femmina. Femmina ingresso e uscita filetto 3/8 femmina gas cilindrico

Straight solenoid valve. Female-to-female connection inlet and outlet: 3/8" female cylindrical gas thread

Electrovanne droite femelle. Femelle – entrée et sortie filet 3/8 femelle gaz cylindrique

lotto minimo 1000
minimum lot 1000

SERIE 10000 - 2/2 VIE NORMALMENTE CHIUSE (N.C.)

SERIES 10000 - 2/2 WAYS NORMALLY CLOSED (N.C.)
SÉRIE 10000 - 2/2 VOIES NORMALEMENT FERMÉES (N.F.)

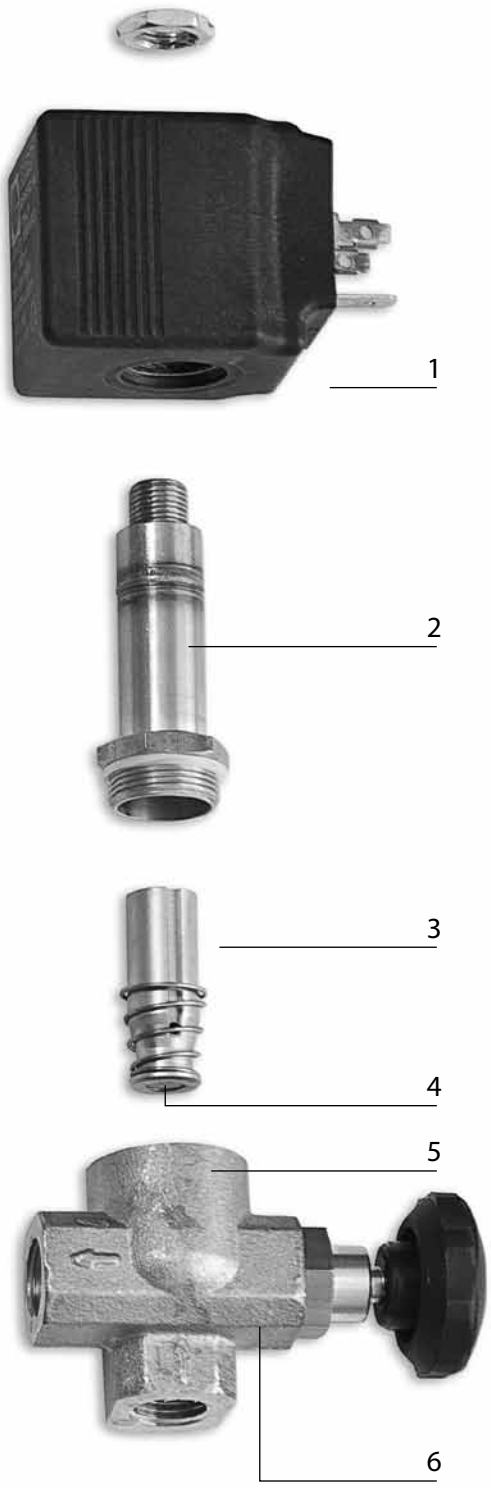

1- BOBINA
Coil
Bobine

2- CANNOTTO IN ACCIAIO INOX
Stainless steel sleeve
Fourreau en acier inox

3- NUCLEO MOBILE (ACCIAIO INOX MAGNETICO)
Plunger (magnetic stainless steel)
Noyau mobile (acier inox magnétique)

4- FONDELLO DI TENUTA IN:
- NBR
- EPDM PEROSSIDICO
- VITON
- RUBINO
- PTFE

Sealing gasket in:
- NBR
- Epdm Peroxide
- Viton
- Ruby
- PTFE

Fond étanche en:
- NBR
- Epdm péroxydique
- Viton
- Rubis
- PTFE

5- POSSIBILITÀ DI AVERE INSERTO IN ACCIAIO INOX
Possibility to have a stainless steel insert
Possibilité d'avoir un élément en acier inox

6- CORPO IN OTTONE CW617N GIALLO,
CON TRATTAMENTO TM1 O
CON TRATTAMENTO TM2
Yellow brass body CW617N,
TM1 treated or TM2 treated
Corps en laiton jaune CW617N,
avec traitement TM1 ou avec traitement TM2

ART. 10000/2

Elettrovalvola diritta 1/8" maschio - femmina
Ingresso: filetto 1/8" maschio gas cilindrico
Uscita: filetto 1/8" femmina gas cilindrico cannotto in inox
Tenuta: FPM
Peso: 350 g

Straight solenoid valve, 1/8" male and female connection
Inlet: 1/8" male cylindrical gas thread
Outlet: 1/8" female cylindrical gas thread stainless steel sleeve
Sealing gasket: FPM
Weight: 350 g

Électrovanne droite 1/8" mâle - femelle
Entrée: filet 1/8" mâle gaz cylindrique
Sortie: filet 1/8" femelle gaz cylindrique fourreau en acier inox
Étanchéité: FPM
Poids: 350 g

ART. 10000/4

Elettrovalvola diritta 1/8" femmina - femmina
Ingresso e uscita: filetto 1/8" femmina gas cilindrico
Cannotto in inox
Tenuta: FPM
Peso: 345 g

Straight solenoid valve, 1/8" female-to-female connection
Inlet and outlet: 1/8" female cylindrical gas thread
Stainless steel sleeve
Sealing gasket: FPM
Weight: 345 g

Électrovanne droite 1/8" femelle - femelle
Entrée et sortie: filet 1/8" femelle gaz cylindrique
Fourreau en acier inox
Étanchéité: FPM
Poids: 345 g

ART. 10000/5

Elettrovalvola a 90° femmina - femmina 1/4" con parzializzazione della portata 0% - 100%
Ingresso e uscita: filetto 1/4" femmina gas cilindrico
Parzializzazione: con spillo di regolazione con O-ring in FPM e doppio anello di guida
Anti-frizione in PTFE, blocco totale dell'uscita, manopola ø 24 mm compresa
Cannotto in inox - tenuta: FPM - peso: 370 g

90° Solenoid valve, 1/4" female-to-female connection with tap for flow rate control 0% to 100%
Inlet and outlet: 1/4" female cylindrical gas thread
Flow rate control: by adjustable needle with FPM O-ring and PTFE anti-friction sliding ring, outlet total lock, ø 24 mm knob included
Stainless steel sleeve - sealing gasket: FPM - weight: 370 g

Électrovanne à 90° femelle - femelle 1/4" avec contrôle de débit 0% - 100%
Entrée et sortie: filet 1/4" femelle gaz cylindrique
Contrôle de débit: avec pointeau de réglage et joint torique en FPM et double bague de guidage
Antifriction en PTFE, blocage total de la sortie, poignée ø 24 mm comprise
Fourreau en acier inox - étanchéité: FPM - poids: 370 g

ART. 7353

Azione diretta - 2/2 vie - G1/2 - piedini M4 - N.C. - Guarnizioni in NBR e FKM (FPM) con bobina 220-230 VAC 50 Hz - cannotto in inox
Dimensioni, prestazioni e prezzi
Applicazioni principali: applicazioni con fluidi a bassa viscosità (fino a 2°E ovvero fino a 12 CST), acqua, vapore, aria e gas inerti.
La versione 220/230VAC deve essere alimentata solo con raddrizzatore d'onda.

Direct action - 2/2 ways - G1/2 - M4 supports - N.C. - NBR and FKM (FPM) gaskets - with 220-230 VAC 50 Hz coil - stainless steel sleeve
Size, performance and price
Main applications: with low-viscosity fluids (up to 2°E or up to 12 CST), water, steam, air and inert gas.
220/230VAC version must be supplied only with a wave rectifier.

Action directe - 2/2 voies - G1/2 – pieds M4 - N.F. - Joints en NBR - FKM (FPM) avec bobine 220-230 VAC 50 Hz - fourreau en acier inox
Dimensions, performances et prix
Applications principales: applications avec fluides à basse viscosité (jusqu'à 2°E ou jusqu'à 12 CST), eau, vapeur, air et gaz inertes.
La version 220/230VAC doit être alimentée uniquement par redresseur d'onde.

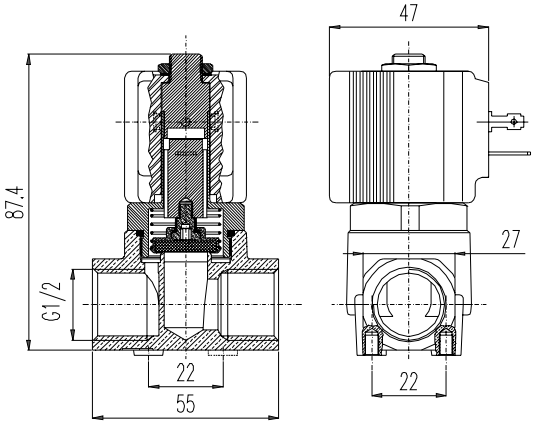

lotto minimo 200
minimum lot 200

RIF. Ref.	DN [mm]	P min [bar]	P max [bar]	TEMP. FLUIDO Fluid temp. [°C]			PREZZO Price [Euro]
				min	max		
				NBR e FKM	NBR	FKM	
1/2"	13,0	0	0,5-0,8	-10	90	160	
1/2"	8,0	0	2,5	-10	90	160	

ART. 7809

Elettrovalvola 2/2 vie normalmente chiusa
Connessioni G3/8 femmina - piedini M4 - guarnizioni in FKM (FPM) - cannotto in inox

Solenoid valve - 2/2 ways - normally closed
G3/8 female connections - M4 supports - FKM (FPM) gaskets - stainless steel sleeve

Électrovanne 2/2 voies normalement fermée
Connexions G3/8 femelle - pieds M4 - joints en FKM (FPM) - fourreau en acier inox

lotto minimo 200
minimum lot 200

SERIE 10000 - 2/2 VIE NORMALMENTE APERTE (N.A.)

SERIES 10000 - 2/2 WAYS NORMALLY OPEN (N.O.)
SÉRIE 10000 – 2/2 VOIES NORMALEMENT OUVERTES (N.O.)

ART. 7811

Elettrovalvola ad azione diretta 2/2 vie normalmente aperta
Connessioni G3/8 femmina - piedini M4 - guarnizioni in FKM (FPM) - cannotto in inox

Direct action solenoid valve - 2/2 ways - normally open
G3/8 female connections - M4 supports - FKM (FPM) sealing gaskets - stainless steel sleeve

Électrovanne à action directe 2/2 voies normalement ouverte
Connexions G3/8 femelle - pieds M4 - joints en FKM (FPM) - fourreau en acier inox

lotto minimo 200
minimum lot 200

SERIE 10400 - ELETTROVALVOLE 2/2 VIE NORMALMENTE CHIUSE (N.C.) CON INSERTO IN INOX

SERIES 10400 NORMALLY CLOSED 2/2 WAYS SOLENOID VALVES (N.C.) WITH STAINLESS STEEL

SÉRIE10400 ÉLECTROVANNES 2/2 VOIES NORMALEMENT FERMÉES (N.F.) AVEC ÉLÉMENT EN ACIER INOX

ART. 10400/5

Elettrovalvola a 90° femmina-femmina 1/4" con parzializzazione della portata 0% - 100% e inserto di tenuta in acciaio inox
Ingresso e uscita: filetto 1/4" femmina gas cilindrico. Parzializzazione: con spillo di regolazione con O-ring in FPM e doppio anello di guida anti-frizione in PTFE, blocco totale dell'uscita. Fresata sullo spillo per alloggiamento manopola. Cannotto ed inserto in inox corpo nichelato.

90° Solenoid valve, 1/4" female-to-female connection with tap for flow rate control 0% to 100% and stainless steel insert.
Inlet and outlet: 1/4" female cylindrical gas thread. Flow rate control: by adjustable needle with FPM O-ring and double anti-friction sliding ring, outlet total lock, milled needle for knob housing - stainless steel sleeve and insert with nickel-plated body.

Électrovanne à 90° femelle - femelle 1/4" avec contrôle de débit 0% - 100% et élément étanche en acier inox.
Entrée et sortie: filet 1/4" femelle gaz cylindrique. Contrôle de débit: avec pointeau de réglage et joint torique en FPM et double bague de guidage antifriction en PTFE, blocage total de la sortie. Fraisage sur le pointeau pour logement poignée - fourreau et élément en acier inox avec corps nickelé.

lotto minimo 300
minimum lot 300

SERIE 10600 - ELETTROVALVOLE 2/2 VIE NORMALMENTE CHIUSE (N.C.) CON TENUTA IN PTFE

SERIES 10600 NORMALLY CLOSED (NC) 2/2 WAYS SOLENOID VALVES WITH PTFE SEALING GASKET

SÉRIE 10600 ÉLECTROVANNE 2/2 VOIES NORMALEMENT FERMÉES (N.F.) AVEC JOINT EN PTFE

ART. 10600/5

Elettrovalvola a 90° femmina-femmina 1/4" con parzializzazione della portata 0% - 100%, inserto di tenuta in acciaio inox e fondello di tenuta in PTFE. Ingresso e uscita: filetto 1/4" femmina gas cilindrico. Parzializzazione: con spillo di regolazione con O-ring in FPM e doppio anello di guida anti-frizione in PTFE, blocco totale dell'uscita. Fresata sullo spillo per alloggiamento manopola.
Tenuta: PTFE - cannotto ed inserto in inox corpo nichelato.

90° Solenoid valve, 1/4" female-to-female connection with tap for flow rate control 0% to 100%, stainless steel insert and PTFE bottom.
Inlet and outlet: 1/4" female cylindrical gas thread. Flow rate control: by adjustable needle with FPM O-ring and double anti-friction sliding ring, outlet total lock, milled needle for knob housing - sealing gasket: PTFE - stainless steel sleeve and insert with nickel-plated body.

Électrovanne à 90° femelle - femelle 1/4" avec contrôle de débit 0% - 100%, élément étanche en acier inox et fond étanche en PTFE.
Entrée et sortie: filet 1/4" femelle gaz cylindrique. Contrôle de débit: avec pointeau de réglage et joint torique en FPM et double bague de guidage antifriction en PTFE, blocage total de la sortie. Fraisage sur le pointeau pour logement poignée.
Étanchéité: PTFE - fourreau et élément en acier inox avec corps nickelé.

TENUTA PTFE

lotto minimo 300
minimum lot 300

SERIE 10500
2/2 VIE NORMALMENTE CHIUSE (N.C.)

SERIES 10500 - 2/2 WAYS NORMALLY CLOSED (N.C.)
SÉRIE 10500 - 2/2 VOIES NORMALEMENT FERMÉES (N.F.)

ART. 10500/4

Azione diretta - 2/2 vie - G1/8 - N.C. - Guarnizioni in rubino sintetico - con bobina 220-230 VAC 50 Hz.
Dimensioni, prestazioni e prezzi.

Applicazioni principali: applicazioni con fluidi ad alta viscosità (fino a 5°E ovvero fino a 37 CST), acqua, vapore, aria e gas inerti.
Cannotto ed inserto in inox.

Direct action - 2/2 ways - G1/8 - N.C. - Synthetic ruby gaskets - with 220-230 VAC 50 Hz coil.
Size, performance and price.
Main applications: with high-viscosity fluids (up to 5°E or up to 37 CST), water, steam, air and inert gas. Stainless steel sleeve and insert.

Action directe - 2/2 voies - G1/8 - N.F. - Joints en rubis synthetique - avec bobine 220-230 VAC 50 Hz.
Dimensions, performances et prix.
Applications principales: applications avec fluides haute viscosité (jusqu'à 5°E ou jusqu'à 37 CST), eau, vapeur, air et gaz inertes. Fourreau et élément étanche en acier inox.

TENUTA RUBINO

lotto minimo 300
minimum lot 300

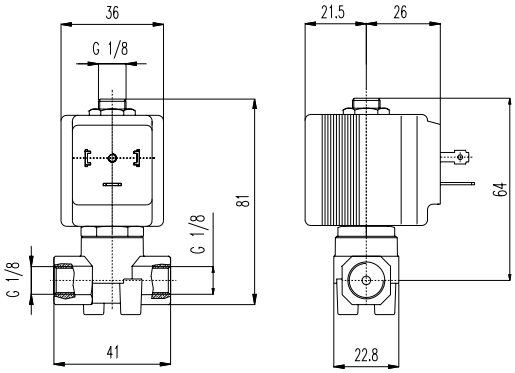

ART. 10500/5

Elettrovalvola a 90° 1/4" femmina - femmina con parzializzazione della portata 0% - 100%.
Ingresso e uscita: filetto 1/4" femmina gas cilindrico.
Parzializzazione: con spillo di regolazione con O-ring in FPM e doppio anello di guida.
Anti-frizione in PTFE, blocco totale dell'uscita, manopola ø 24 mm compresa. Cannotto ed inserto in inox.
Tenuta: rubino - peso: 370 g.

90° Solenoid valve, 1/4" female-to-female connection with tap for flow rate control 0% to 100%.
Inlet and outlet: 1/4" female cylindrical gas thread.
Flow rate control: by adjusting needle, FPM O-ring and PTFE double anti-friction sliding ring, outlet total lock, ø 24 mm knobe included. Stainless steel sleeve and insert.
Sealing gasket: ruby - weight: 370.

Électrovanne à 90° 1/4" femelle - femelle avec contrôle de débit 0% - 100%.
Entrée et sortie: filet 1/4" femelle gaz cylindrique.
Contrôle de débit: avec pointeau de réglage et joint torique en FPM et double bague de guidage.
Antifriction en PTFE, blocage total de la sortie, poignée ø 24 mm comprise.
Fourreau et élément étanche en acier inox - joint étanche: rubis - poids: 370 g.

TENUTA RUBINO

lotto minimo 300
minimum lot 300

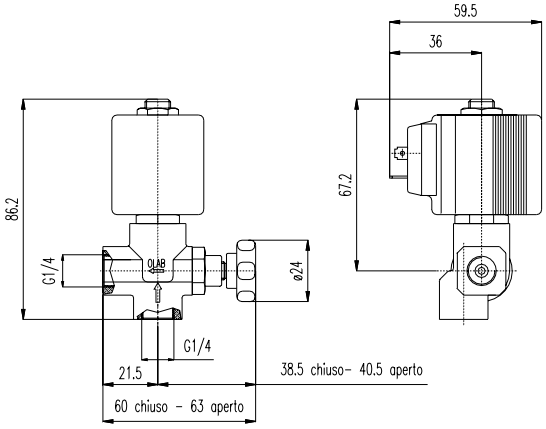

SERIE 8000 - 2/2 VIE NORMALMENTE CHIUSE (N.C.)

SERIES 8000 - 2/2 WAYS NORMALLY CLOSED (N.C.)
SÉRIE 8000 - 2/2 VOIES NORMALEMENT FERMÉES (N.F.)

1- Bobina
Coil
Bobine

2- CANNOTTO IN OTTONE GIALLO, CON TRATTAMENTO TM1 O CON TRATTAMENTO TM2
Yellow brass sleeve, TM1 treated or TM2 treated
Fourreau en laiton jaune, avec traitement TM1 ou avec traitement TM2

3- NUCLEO MOBILE (ACCIAIO INOX MAGNETICO)
Plunger (magnetic stainless steel)
Noyau mobile (acier inox magnétique)

4- FONDELLO DI TENUTA IN:
-NBR
-EPDM PEROSSIDICO
-VITON

Sealing gasket in:
-NBR
-Epdm peroxide
-Viton

Fond étanche en:
-NBR
-Epdm péroxydique
-Viton

5- CORPO IN OTTONE CW617N GIALLO, CON TRATTAMENTO TM1 O CON TRATTAMENTO TM2
Yellow brass body CW617N, TM1 treated or TM2 treated
Corps en laiton jaune CW617N, avec traitement TM1 ou avec traitement TM2

ART. 7393

Elettrovalvola 2/2vie ispezionabile
Ingresso e uscita 1/8 femmina.
Piedini di fissaggio M4

Solenoid valve - 2/2 ways - suitable to be cleaned inside
1/8 Female inlet and outlet
M4 fixing supports

Electrovanne 2/2 voies nettoyable a l'interieur
Entree et sortie 1/8 femelle.
Pieds de fixation M4

ART. 6623

Elettrovalvola 2/2 vie ispezionabile - ingresso e uscita 1/4 femmina - piedini di fissaggio M4
Dimensioni, prestazioni e prezzi
Applicazioni principali: applicazioni con fluidi a bassa viscosità (fino a 2°E ovvero fino a 12 CST), acqua, vapore, aria e gas inerti.

Solenoid valve - 2/2 ways suitable to be cleaned inside - 1/4 female inlet and outlet - M4 fixing supports
Size, performance and price
Main applications: with low-viscosity fluids (up to 2°E or up to 12 CST), water, steam, air and inert gas.

Electrovanne - 2/2 voies nettoyable à l'intérieur - entree et sortie 1/4 femelle.
Pieds de fixation M4
Dimensions, performances et prix
Applications principales: applications avec fluides basse viscosité (jusqu'à 2°E ou jusqu'à 12 CST), eau, vapeur, air et gaz inertes.

(*)DN disponibili solo su richiesta e per lotti da concordare
Orifice's diameters allowable only upon request and for lots agreed with OLAB - DN disponibles uniquement sur demande et en lots à convenir

ART. 8184

Elettrovalvola 2/2 vie ispezionabile
Ingresso e uscita 1/4 femmina
Cannotto inox
Piedini di fissaggio M4, fino a DN 7.5

Solenoid valve - 2/2 ways - suitable to be cleaned inside
1/8 Female inlet and outlet
Stainless steel sleeve
M4 fixing supports, until DN 7.5

Electrovanne 2/2 voies nettoyable a l'interieur
Entree et sortie 1/8 femelle.
Fourreau en acier inox
Pieds de fixation M4, jusqu'à DN 7.5

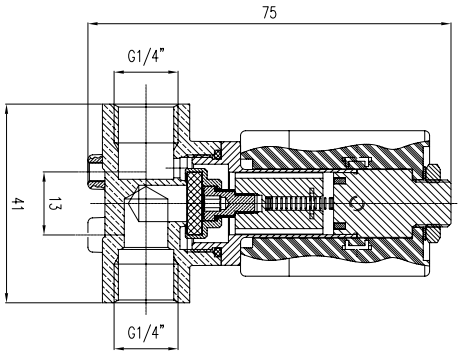

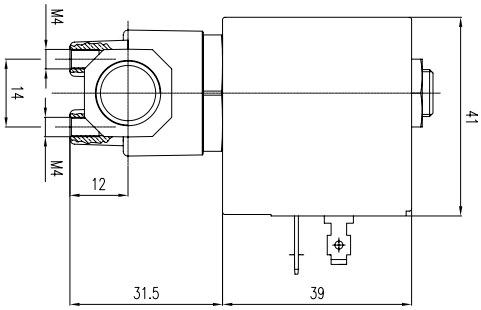

lotto minimo 500
minimum lot 500

DN (mm)	P min (bar)	P max (bar)
7,5	0	2,5
6	0	4

SERIE 8000 - 3/2 VIE NORMALMENTE CHIUSE (N.C.)

SERIES 8000 - 2/2 WAYS NORMALLY CLOSED (N.C.)
SÉRIE 8000 - 2/2 VOIES NORMALEMENT FERMÉES (N.F.)

1- BOBINA
Coil
Bobine

2- CANNOTTO IN OTTONE
Brass sleeve
Fourreau en laiton

3- NUCLEO MOBILE (ACCIAIO INOX MAGNETICO)
Plunger (magnetic stainless steel)
Noyau mobile (acier inox magnétique)

4- FONDELLO DI TENUTA IN:
- NBR
- EPDM PEROSSIDICO
- VITON

Sealing gasket in:
- NBR
- Epdm peroxide
- Viton

Fond étanche en:
- NBR
- Epdm péroxydique
- Viton

5- CORPO IN OTTONE CW617N GIALLO, CON TRATTAMENTO TM1 O CON TRATTAMENTO TM2
Yellow brass body CW617N,
TM1 treated or TM2 treated
Corps en laiton jaune CW617N, avec traitement TM1 ou avec traitement TM2

ART. 8000/1

Elettrovalvola con flangia laterale, terza via (scarico) filettata
Ingresso: foro centrale ø 5 mm con O-ring OR2025
Uscita: foro laterale ø 5 mm con O-ring OR2025
Terza via (scarico): filetto 1/8" maschio gas cilindrico con svasatura per attacchi a ogiva ø 6 mm
Peso: 250 g

Solenoid valve with side flange, third threaded way (exhaust)
Inlet: ø 5 mm central hole with O-ring OR2025
Outlet: ø 5 mm side hole with O-ring OR2025
Third way (exhaust): 1/8" male cylindrical gas thread with flare for ø 6 mm cutting ring connections
Weight: 250 g

Électrovanne avec bride latérale, troisième voie (évacuation) filetée
Entrée: trou central ø 5 mm avec joint torique OR2025
Sortie: trou latéral ø 5 mm avec joint torique OR2025
Troisième voie (évacuation): filet 1/8" mâle gaz cylindrique avec évasement pour connexions à bague ø 6 mm
Poids: 250 g

ART. 8000/3

Elettrovalvola con flangia laterale, terza via (scarico) a portagomma
Ingresso: foro centrale ø 5 mm con O-ring OR2025
Uscita: foro laterale ø 5 mm con O-ring OR2025
Terza via (scarico): portagomma ø 7 mm
Peso: 240 g

Solenoid valve with side flange, third threaded way (exhaust) with rubber-hose
Inlet: ø 5 mm central hole with O-ring OR2025
Outlet: ø 5 mm side hole with O-ring OR2025
Third way (exhaust): ø 7 mm rubber-hose
Weight: 240 g

Électrovanne avec bride latérale, troisième voie (évacuation) avec embout
Entrée: trou central ø 5 mm avec joint torique OR2025
Sortie: trou latéral ø 5 mm avec joint torique OR2025
Troisième voie (évacuation): embout ø 7 mm
Poids: 240 g

ART. 8000/5

Elettrovalvola con flangia orizzontale, terza via (scarico) filettata ingresso (2): foro centrale ø 3,5 mm con O-ring OR2025
Uscita (1): foro laterale ø 3,5 mm con O-ring OR2025
Terza via (scarico): filetto 1/8" maschio gas cilindrico con svasatura per attacchi a ogiva ø 6 mm
Peso: 245 g

Solenoid valve with horizontal flange, third threaded way (exhaust)
Inlet (2): ø 3.5 mm central hole with O-ring OR2025
Outlet (1): ø 3.5 mm side hole with O-ring OR2025
Third way (exhaust): 1/8" male cylindrical gas thread with flare for ø 6 mm cutting ring connections
Weight: 245 g

Électrovanne avec bride horizontale, troisième voie (évacuation) filetée
Entrée (2): trou central ø 3,5 mm avec joint torique OR2025
Sortie (1): trou latéral ø 3,5 mm avec joint torique OR2025
Troisième voie (évacuation): filet 1/8" mâle gaz cylindrique avec évasement pour connexions à bague ø 6 mm
Poids: 245 g

ART. 8000/7

Elettrovalvola con flangia orizzontale, terza via (scarico) a portagomma
Ingresso (2): foro centrale ø 3,5 mm con O-ring OR2025
Uscita (1): foro laterale ø 3,5 mm con O-ring OR2025
Terza via (scarico): portagomma ø 7 mm
Peso: 240 g

Solenoid valve with horizontal flange, third threaded way (exhaust) with rubber-hose
Inlet (2): ø 3.5 mm central hole with O-ring OR2025
Outlet (1): ø 3.5 mm side hole with O-ring OR2025
Third way (exhaust): ø 7 mm rubber-hose
Weight: 240 g

Électrovanne avec bride horizontale, troisième voie (évacuation) avec embout
Entrée (2): trou central ø 3,5 mm avec joint torique OR2025
Sortie (1): trou latéral ø 3,5 mm avec joint torique OR2025
Troisième voie (évacuation): embout ø 7 mm
Poids: 240 g

ART. 5844/A

Elettrovalvola attacco portagomma, uscita filettata,terza via (scarico) filettata, attacco pressostato
Ingresso: portagomma ø 5 mm
Uscita: filetto 1/8" maschio gas conico
Terza via (scarico): filetto 1/8" maschio gas cilindrico con svasatura per attacchi a ogiva ø 6 mm - Peso: 275 g

Solenoid valve with rubber-hose connection, threaded outlet, third threaded way (exhaust), pressure sensor connection
Inlet: ø 5 mm rubber-hose
Outlet: 1/8" male tapered gas thread
Third way (exhaust): 1/8" male cylindrical gas thread with flare for ø 6 mm cutting ring connections - Weight: 275 g

Électrovanne connexion embout, sortie filetée, troisième voie (évacuation) filetée, connexion pressostat
Entrée: embout ø 5 mm
Sortie: filet 1/8" mâle gaz conique
Troisième voie (évacuation): filet 1/8" mâle gaz cylindrique
Avec évasement pour connexions à bague ø 6 mm - Poids: 275 g

lotto minimo 2000
minimum lot 2000

ART. 5844/B

Elettrovalvola attacco portagomma, uscita filettata,terza via (scarico) a portagomma, attacco pressostato
Ingresso: portagomma ø 5 mm
Uscita: filetto 1/8" maschio gas conico
Terza via (scarico): portagomma ø 7 mm
Attacco pressostato: filetto 1/8" femmina gas cilindrico - Peso: 270 g

Solenoid valve with rubber-hose connection, threaded outlet, third threaded way (exhaust) with rubber-hose, pressure sensor connection
Inlet: ø 5 mm rubber-hose
Outlet: 1/8" male tapered gas thread
Third way (exhaust): ø 7 mm rubber-hose
Pressure sensor connection: 1/8" female cylindrical gas thread
Weight: 270 g

Électrovanne connexion embout, sortie filetée, troisième voie (évacuation) avec embout, connexion pressostat
Entrée: embout ø 5 mm
Sortie: filet 1/8" mâle gaz conique
Troisième voie (évacuation): embout ø 7 mm
Connexion pressostat: filet 1/8" femelle gaz cylindrique - Poids: 270 g

lotto minimo 2000
minimum lot 2000

ART. 5854/A

Elettrovalvola attacco ingresso maschio, uscita femmina, terza via (scarico) filettata
Ingresso (2): filetto 1/8" maschio gas cilindrico
Uscita (1): filetto 1/8" femmina gas cilindrico
Terza via (scarico): filetto 1/8" maschio gas cilindrico con svasatura per attacchi a ogiva ø 6 mm - Peso: 280 g

Solenoid valve with male inlet connection, female outlet, third threaded way (exhaust)
Inlet (2): 1/8" male cylindrical gas thread
Outlet (1): 1/8" female cylindrical gas thread
Third way (exhaust): 1/8" male cylindrical gas thread with flare for ø 6 mm cutting ring connections - Weight: 280 g

Électrovanne connexion entrée mâle, sortie femelle, troisième voie (évacuation) filetée
Entrée (2): filet 1/8" mâle gaz cylindrique
Sortie (1): filet 1/8" femelle gaz cylindrique
Troisième voie (évacuation): filet 1/8" mâle gaz cylindrique avec évasement pour connexions à bague
ø 6 mm - Poids: 280 g

ART. 5854/B

Elettrovalvola attacco ingresso maschio, uscita femmina,terza via (scarico) a portagomma
Ingresso (2): filetto 1/8" maschio gas cilindrico
Uscita (1): filetto 1/8" femmina gas cilindrico
Terza via (scarico): portagomma ø 7 mm
Peso: 275 g

Solenoid valve with male inlet connection, female outlet, third way (exhaust) with rubber-hose
Inlet (2): 1/8" male cylindrical gas thread
Outlet (1): 1/8" female cylindrical gas thread
Third way (exhaust): ø 7 mm rubber-hose
Weight: 275 g

Électrovanne connexion entrée mâle, sortie femelle, troisième voie (évacuation) avec embout
Entrée (2): filet 1/8" mâle gaz cylindrique
Sortie (1): filet 1/8" femelle gaz cylindrique
Troisième voie (évacuation): embout ø 7 mm
Poids: 275 g

ART. 6082/A

Elettrovalvola ingresso e uscita femmina G1/8, terza via (scarico) filettata
Ingresso (2) e uscita (1): filetto 1/8" femmina gas cilindrico
Terza via (scarico): filetto 1/8" maschio gas cilindrico con svasatura per attacchi a ogiva ø 6 mm
Peso: 275 g

Solenoid valve with G1/8 female inlet and outlet, third threaded way (exhaust)
Inlet (2) and outlet (1): 1/8" female cylindrical gas thread
Third way (exhaust): 1/8" male cylindrical gas thread with flare for ø 6 mm cutting-ring connections
Weight: 275 g

Électrovanne connexion et sortie femelle G1/8, troisième voie (évacuation) filetée
Entrée (2) et sortie (1): filet 1/8" femelle gaz cylindrique
Troisième voie (évacuation): filet 1/8" mâle gaz cylindrique avec évasement pour connexions à bague ø 6 mm
Poids: 275 g

ART. 6082/B

Elettrovalvola ingresso e uscita femmina G1/8, terza via (scarico) a portagomma
Ingresso (2) e uscita (1): filetto 1/8" femmina gas cilindrico
Terza via (scarico): portagomma ø 7 mm
Peso: 270 g

Solenoid valve with G1/8 female inlet and outlet, third way (exhaust) with rubber-hose
Inlet (2) and outlet (1): 1/8" female cylindrical gas thread
Third way (exhaust): ø 7 mm rubber-hose
Weight: 270 g

Électrovanne entrée et sortie femelle G1/8, troisième voie (évacuation) avec embout
Entrée (2) et sortie (1): filet 1/8" femelle gaz cylindrique
Troisième voie (évacuation): embout ø 7 mm
Poids: 270 g

ART. 6948/A

Elettrovalvola ingresso e uscita femmina G1/8, terza via (scarico) filettata, con piedini di fissaggio filettati
Ingresso (2) e uscita (1): filetto 1/8" femmina gas cilindrico
Terza via (scarico): filetto 1/8" maschio gas cilindrico con svasatura per attacchi a ogiva ø 6 mm
Piedini di fissaggio: filetto M4 - Peso: 275 g

Solenoid valve with G1/8 female inlet and outlet, third threaded way (exhaust), with threaded fixing pins
Inlet (2) and outlet (1): 1/8" female cylindrical gas thread
Third way (exhaust): 1/8" male cylindrical gas thread with flare for ø 6 mm cutting-ring connections
Fixing pins: thread M4 - Weight: 275 g

Électrovanne entrée et sortie femelle G1/8, troisième voie (évacuation) filetée, avec pieds de fixation filetés
Entrée (2) et sortie (1): filet 1/8" femelle gaz cylindrique
Troisième voie (évacuation): filet 1/8" mâle gaz cylindrique avec évasement pour connexions à bague ø 6 mm
Pieds de fixation: filet M4 - Poids: 275 g

ART. 6948/B

Elettrovalvola ingresso e uscita femmina G1/8, terza via (scarico) con portagomma, con piedini di fissaggio filettati
Ingresso (2) e uscita (1): filetto 1/8" femmina gas cilindrico
Terza via (scarico): portagomma ø 7 mm
Piedini di fissaggio: filetto M4 - Peso: 265 g

Solenoid valve with G1/8 female inlet and outlet, third way (exhaust) with rubber-hose, with threaded fixing pins
Inlet (2) and outlet (1): 1/8" female cylindrical gas thread
Third way (exhaust): ø 7 mm rubber-hose
Fixing pins: thread M4 - Weight: 265 g

Électrovanne entrée et sortie femelle G1/8, troisième voie (évacuation) avec embout, pieds de fixation filetés
Entrée (2) et sortie (1): filet 1/8" femelle gaz cylindrique
Troisième voie (évacuation): embout ø 7 mm
Pieds de fixation: filet M4 - Poids: 265 g

ART. 6949

Elettrovalvola ingresso e uscita femmina G1/4, terza via (scarico) con portagomma, con piedini di fissaggio filettati
Ingresso (2) e uscita (1): filetto 1/4" femmina gas cilindrico
Terza via (scarico): portagomma Ø 7 mm
Piedini di fissaggio: filetto M4
Peso: 245 g

Solenoid valve with G1/4 female inlet and outlet, third way (exhaust) with rubber-hose, with threaded fixing pins
Inlet (2) and outlet (1): 1/4" female cylindrical gas thread
Third way (exhaust): Ø 7 mm rubber-hose
Fixing pins: thread M4
Weight: 245 g

Électrovanne entrée et sortie femelle G1/4, troisième voie (évacuation) avec embout, pieds de fixation filetés
Sortie (2) et sortie (1): filet 1/4" femelle gaz cylindrique
Troisième voie (évacuation): embout Ø 7 mm
Pieds de fixation: filet M4
Poids: 245 g

ART. 6949/BB

Elettrovalvola ingresso e uscita femmina G1/4, terza via (scarico) con filetto gas cilindrico 1/8", con piedini di fissaggio filettati
Ingresso (2) e uscita (1): filetto 1/4" femmina gas cilindrico
Terza via (scarico): filetto 1/8" maschio gas cilindrico
Piedini di fissaggio: filetto M4
Peso: 245 g

Solenoid valve, G1/4 female inlet and outlet, third way (exhaust) with 1/8" cylindrical gas thread, with threaded fixing pins
Inlet (2) and outlet (1): 1/4" female cylindrical gas thread
Third way (exhaust): 1/8" male cylindrical gas thread
Fixing pins: thread M4
Weight: 245 g

Électrovanne entrée et sortie femelle G1/4, troisième voie (évacuation) avec filet gaz cylindrique 1/8", pieds de fixation filetés
Sortie (2) et sortie (1): filet 1/4" femelle gaz cylindrique
Troisième voie (évacuation): filet 1/8" mâle gaz cylindrique
Pieds de fixation: filet M4
Poids: 245 g

ART. 7945

Elettrovalvola attacco ingresso Gc1/8 - Uscita G1/8 femmina - Terza via (scarico) filettata - Piedini di fissaggio M4

Solenoid valve connection Gc1/8 inlet – G1/8 Female outlet – Threaded third way (discharge) – M4 Fixing pins

Électrovanne connexion entrée Gc1/8 - Sortie G1/8 femelle - Troisième voie (évacuation) filetée, avec pieds de fixation M4

SERIE 8000 - 2/2 VIE - 3/2 VIE NORMALMENTE APERTE (N.A.)

SERIES 8000 - 2/2 WAYS - 3/2 WAYS NORMALLY OPEN (N.O.)
SÉRIE 8000 - 2/2 - 3/2 VOIES NORMALEMENT OUVERTES (N.O.)

ART. 8062

Elettrovalvola 2/2 vie normalmente aperta - ingresso e uscita G1/4 femmina - inserto di tenuta in accaio inox

Solenoid valve 2/2 ways normally open - inlet and outlet G1/4 female - stainless steel insert

Électrovanne 2/2 voies normalement ouvert - entrée et sortie filet G1/4 femelle avec élément étanche en acier inox

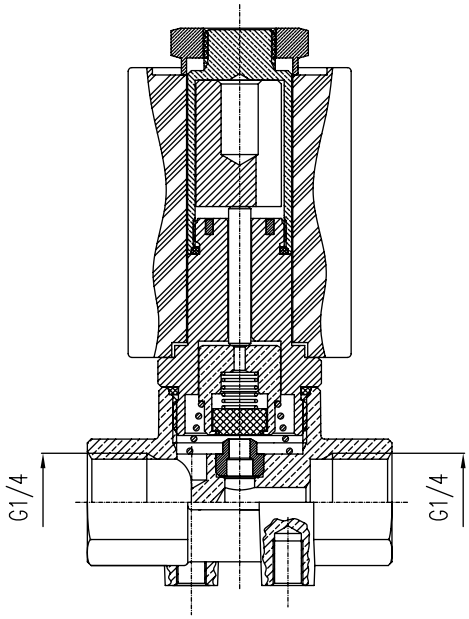

lotto minimo 200
minimum lot 200

ART. 8113

Elettrovalvola 3/2 vie normalmente aperta - ingresso e uscita G1/4 femmina - 3a via G1/8 maschio - inserto di tenuta in accaio inox

Solenoid valve 3/2 ways normally open - inlet and outlet G1/4 female - third way G1/8 male - stainless steel insert

Électrovanne 2/2 voies normalement ouvert - entrée et sortie filet G1/4 femelle - troisiéme voie G1/8 mâle - avec élément étanche en acier inox

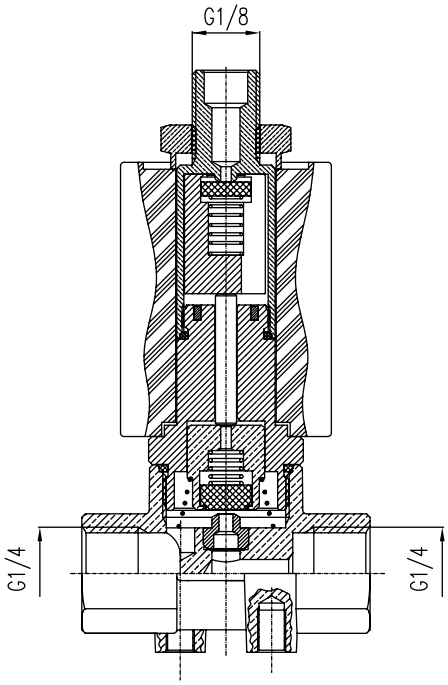

lotto minimo 200
minimum lot 200

ART. 8744

Elettrovalvola 2/2 vie normalmente aperta con flangia orizzontale
Ingresso (1): foro laterale con O.R. 2025
Uscita (2): foro centrale con O.R. 2025

Solenoid valve 2/2 ways normally open with horizontal flange
Inlet (1): side hole with O.R. 2025
Outlet (2): central hole with O.R. 2025

Électrovanne 2/2 voies normalement ouvert avec bride horizontale
Ingresso (1): trou latéral avec O.R. 2025
Sortie (2): trou central avec O.R. 2025

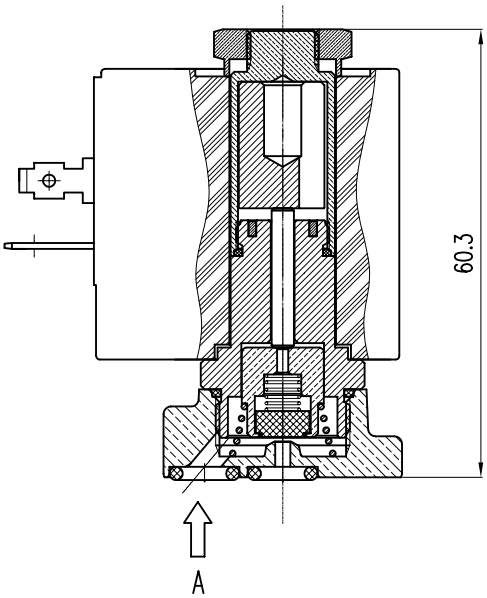

lotto minimo 200
minimum lot 200

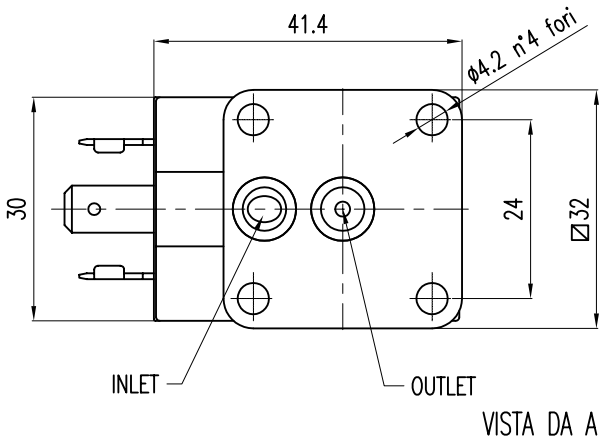

SERIE 8200/8250 - 2/2-3/2 VIE NORMALMENTE CHIUSE (N.C.)

SERIES 8200/8250 - 2/2-3/2 WAYS NORMALLY CLOSED (N.C.)
SÉRIE 8000/8250 - 2/2-3/2 VOIES NORMALEMENT FERMÉES (N.F.)

1- BOBINA
Coil
Bobine

2- CANNOTTO SALDATO CON NUCLEO FISSO IN ACCIAIO INOX
Stainless steel sleeve welded with fixed core
Fourreau en acier inox soudé avec noyau fixe

3- NUCLEO MOBILE (ACCIAIO INOX MAGNETICO)
Plunger (magnetic stainless steel)
Noyau mobile (acier inox magnétique)

4- FONDELLO DI TENUTA IN:
-NBR
-EPDM PEROSSIDICO
-VITON

Sealing gasket in:
- NBR
- Epdm peroxide
- Viton

Fond étanche en:
- NBR
- Epdm péroxydique
- Viton

5- INSERTO DI TENUTA IN ACCIAIO INOX
Stainless steel insert
Élément étanche en acier inox

5- CORPO IN OTTONE CW617N GIALLO, CON TRATTAMENTO TM1 O CON TRATTAMENTO TM2
Yellow brass body CW617N,
TM1 treated or TM2 treated
Corps en laiton jaune CW617N, avec traitement TM1 ou avec traitement TM2

IDEALE PER IL SETTORE INDUSTRIALE.
COPRE L'INTERA GAMMA DEI DN: DA Ø 1 mm Ø 4 mm
Suitable for industrial applications. It covers the entire diameter range: Ø 1 mm to Ø 4 mm
Idéale pour le secteur industriel. Couvre toute la gamme des diamètres: de Ø1 mm à Ø 4 mm

SERIE 8200 - ELETTROVALVOLE 2/2 VIE NORMALMENTE CHIUSE (N.C.) CON INSERTO IN INOX

SERIES 8200 - NORMALLY CLOSED (N.C.) 2/2 WAYS SOLENOID VALVES WITH STAINLESS STEEL INSERT
SÉRIE 8200 ÉLECTROVANNES 2/2 VOIES NORMALEMENT FERMÉES (N.F.) AVEC ÉLÉMENT EN ACIER INOX

*ART. 8201/3

Elettrovalvola 2/2 vie N.C. con cannotto e inserto di tenuta in acciaio inox
Ingresso e uscita: filetto G1/4" femmina
Piedini filettati M4

Solenoid valve – 2/2 ways – normally closed – with stainless steel sleeve and insert
Inlet and outlet: G1/4" female thread
M4 threaded supports

Électrovanne 2/2 voies N.F. avec fourreau et élément étanche en acier inox
Entrée et sortie: filet G1/4" femelle - pieds filetés M4

lotto minimo 200
minimum lot 200

* Disponibile versione in NPT
Available NPT version

*ART. 8201/4

Elettrovalvola 2/2 vie N.C. con cannotto e inserto di tenuta in acciaio inox
Ingresso e uscita: filetto G1/8" femmina
Piedini filettati M4

Solenoid valve – 2/2 ways – normally closed – with stainless steel sleeve and insert
Inlet and outlet: G1/8" female threada

Électrovanne 2/2 voies N.F. avec fourreau et élément étanche en acier inox
Entrée et sortie: filet G1/8" femelle
Pieds filetés M4

lotto minimo 200
minimum lot 200

* Disponibile versione in NPT
Available NPT version

ART. 8747

Elettrovalvola 2/2 vie N.C. con cannotto in ottone e inserto di tenuta in acciaio inox
Ingresso e uscita: filetto G1/4" femmina
Piedini filettati M4

Solenoid valve – 2/2 ways with brass sleeve and stainless steel insert
Inlet and outlet: G1/4" female thread
M4 threaded supports

Électrovanne 2/2 voies N.F. avec fourreau en laiton et element étanche en acier inox
Entrée et sortie: filet G1/4" femelle - pieds filetés M4

lotto minimo 200
minimum lot 200

ART. 8526

Elettrovalvola 2/2 vie N.C. con cannotto in ottone e inserto di tenuta in acciaio inox
Ingresso e uscita: filetto G1/8" femmina
Piedini filettati M4

Solenoid valve – 2/2 ways with brass sleeve and stainless steel insert
Inlet and outlet: G1/8" female threada

Électrovanne 2/2 voies N.F. avec fourreau en laiton et element étanche en acier inox
Entrée et sortie: filet G1/8" femelle
Pieds filetés M4

lotto minimo 200
minimum lot 200

SERIE 8201K - ELETTROVALVOLE AD AZIONAMENTO DIRETTO 2/2 VIE N.C. COMPLETAMENTE IN ACCIAIO INOX

8201K SERIES STAINLESS STEEL PILOT OPERATED, 2/2-WAY NORMALLY CLOSED SOLENOID VALVES

Le elettrovalvole della Serie 8201K sono la soluzione ideale per una vasta gamma di applicazioni in cui l'ambiente o le tipologie di fluidi utilizzati risultano particolarmente aggressivi e quindi tali da richiedere esclusivamente l' acciaio inox.

Alcune applicazioni tipiche delle Serie 8201K sono:
- Industria
- Mezzi acidi/aggressivi
- Enologia
- Produzione di olio d'oliva e di bevande
- Attrezzature per il trattamento dei fluidi
- Ossigeno (guarnizioni senza grasso)

STAINLESS STEEL
ACCIAIO INOX

Le specifiche dei materiali sono le seguenti:
- Corpo valvola in acciaio inox AISI 316L
- Cannotto in acciaio inox AISI 304
- Nuclei in AISI 430F
- Molle in AISI 302
- Guarnizioni di tenuta in FKM - NBR - EPDM Perossidico*
- Bobine da 30mm di classe H (180 °C)

* Verificare la compatibilità della guarnizione con il fluido utilizzato

I corpi valvola hanno ingresso ed uscita filettati femmina G1/8, G1/4, G3/8 o G1/2.
I diametri nominali disponibili sono: Ø1.5 mm, Ø2 mm, Ø2.5 mm, Ø3.0 mm, Ø3.5 mm e Ø4.0 mm (altri Dn a richiesta).

The solenoid valves of the 8201K Series are the ideal solution when the environmental conditions are severe or aggressive fluids are used and stainless steel is required.

The 8201K Series is typically used for the following applications:
- Industry
- Acid/aggressive fluids
- Oenology
- Production of olive oil and drinks
- Equipment for treatment of fluids
- Oxygen (gaskets without grease)

OLAB®
MADE IN ITALY

The material specifications are the following:
- Valve body made of AISI 316L stainless steel
- AISI 304 stainless steel sleeve
- AISI 430F cores
- AISI 302 springs
- Sealing gaskets made of FKM - NBR - Peroxidic EPDM*
- 30mm class H coils (180 °C)

* Check if the gasket is compatible with the fluid used

The valve body threaded inlet and outlet are G1/8, G1/4, G3/8 or G1/2 female.
The nominal diameters available are: Ø1.5 mm, Ø2 mm, Ø2.5 mm, Ø3.0 mm, Ø3.5 mm and Ø4.0 mm (other diameters on request)

SCHEMA DI CODIFICA ELETTROVALVOLE SERIE 8201K

HOW TO READ THE CODE OF THE SOLENOID VALVES SERIES 8201K

Famiglia Family		Filetti femmina Female threads	-	DN	-	Materiale guarnizione DN DN gasket material	-	Bobina Coil
8201K		00	-	15	-	I	-	A

8201K	Elettrovalvola 2 vie NC in inox 2-way NC stainless steel solenoid valve

00	G1/8"F
01	G1/4"F
02	G3/8"F
03	G1/2"F
40	1/8" NPT
41	1/4" NPT
42	3/8" NPT
43	1/2" NPT

15	Ø 1,5
20	Ø 2,0
25	Ø 2,5
30	Ø 3,0
35	Ø 3,5
40	Ø 4,0

B	NBR
L	EPDM Perossidico EPDM Peroxidic
I	FKM Alimentare FKM food grade
ID	FKM Alimentare 85Sh.A FKM food grade 85Sh.A

0	Senza bobina Without coil	BOBINE SERIE 8000BH COILS SERIES 8000BH
A	220-230VAC 50Hz 15VA	
B	120VAC 60Hz 21VA	
C	24VAC 50Hz 15VA	
D	100VAC 50/60Hz 15VA	
E	12VAC 50Hz 15VA	
F	110VAC 60Hz 15VA	
G	24VDC 19W	
H	12VDC 19W	

ESEMPI	8201K00-15-I-A	Elettrovalvola inox 2 vie normalmente chiusa , ingresso uscita filettati femmina G1/8, DN1.5, guarnizione in FKM alimentare, bobina 220/230Vac 50Hz 15VA
	8201K02-25-LP-0	Elettrovalvola inox 2 vie normalmente chiusa , ingresso uscita filettati femmina G3/8, DN2.5, guarnizione in EPDM Perossidico, senza bobina
NOTE	8201K00-15-I-A	Normally closed 2-way solenoid valve, G1/8 DN 1.5 female threaded inlet and outlet, FKM gasket for food applications, 220/230Vac 50Hz 15VA coil
	8201K02-25-LP-0	Normally closed 2-way solenoid valve, G3/8 DN 2.5 female threaded inlet and outlet, peroxidic EPDM gasket, without coil

TABELLA DIMENSIONI SERIE 8201K
Table of dimensions of the 8201K Series

CODICE - Code	F.F.	DIMENSIONI - Dimensions [mm]								PREZZI - Price [euro]
		A	B	C	D	ØE	F	G	H	
8201K00-XX-XX-X	G1/8"	25	42	21	29	15	71,7	59,2	8	
8201K01-XX-XX-X	G1/4"	25	42	21	28	18	71,7	59,2	8	
8201K02-XX-XX-X	G3/8"	25	45	22,5	28	23	71,7	59,2	9,5	
8201K03-XX-XX-X	G1/2"	30	49	24,5	31	27,5	76,7	61,7	11	

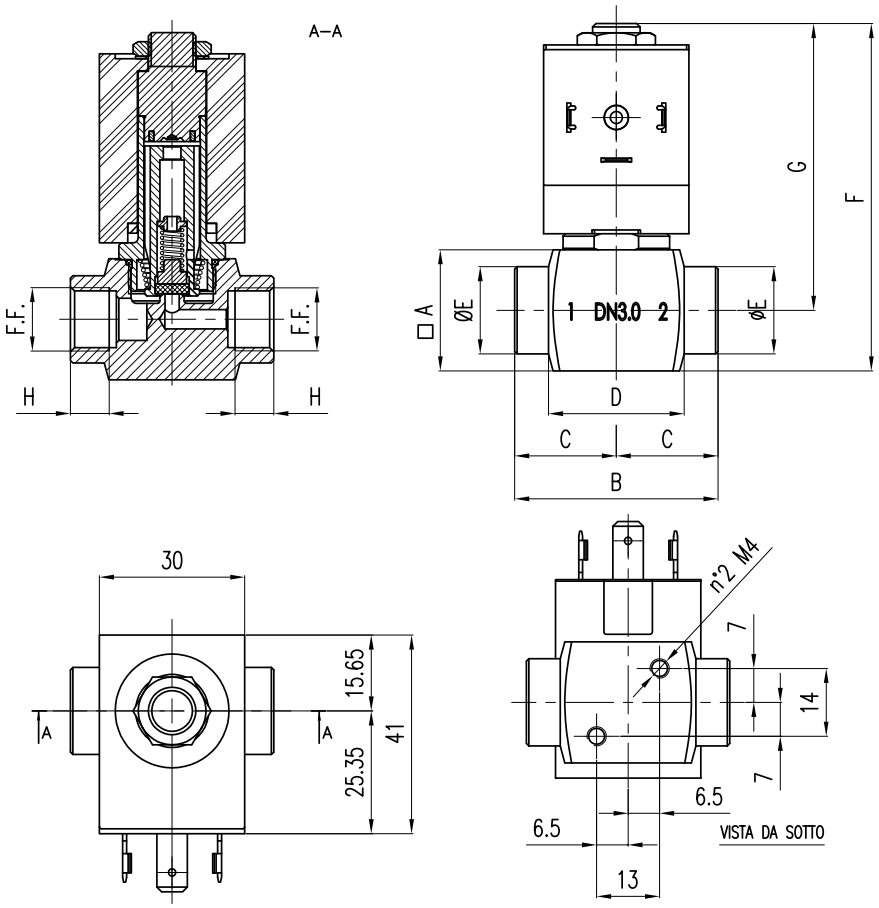

SERIE 8250 - ELETTROVALVOLE 3/2 VIE NORMALMENTE CHIUSE (N.C.) CON INSERTO IN INOX

SERIES 8250 - NORMALLY CLOSED (N.C.) 3/2 WAYS SOLENOID VALVES WITH STAINLESS STEEL INSERT
SÉRIE 8250 ÉLECTROVANNES 3/2 VOIES NORMALEMENT FERMÉES (N.F.) AVEC ÉLÉMENT EN ACIER INOX

*ART. 8251/3

Elettrovalvola 3/2 vie N.C. Con cannotto e inserto di tenuta in acciaio inox
Ingresso (2) e uscita (1): filetto G1/4" femmina
Terza via (scarico): filetto G1/8"
Piedini di fissaggio: filettati M4

Solenoid valve – 3/2 ways – normally closed – with stainless steel sleeve and insert
Inlet (2) and outlet (1): G1/4" female thread
Third way (exhaust): G1/8" thread
Fixing pins: thread M4

Électrovanne 3/2 voies N.F. Avec fourreau et élément étanche en acier inox
Entrée (2) et sortie (1): filet G1/4" femelle
Troisième voie (évacuation): filet G1/8"
Pieds de fixation: filet M4

* Disponibile versione in NPT
Available NPT version

lotto minimo 200
minimum lot 200

*ART. 8251/4

Elettrovalvola 3/2 vie N.C. Con cannotto e inserto di tenuta in acciaio inox
Ingresso (2) e uscita (1): filetto G1/8" femmina
Terza via (scarico): filetto G1/8"
Piedini di fissaggio: filettati M4

Solenoid valve – 3/2 ways – normally closed – with stainless steel sleeve and insert
Inlet and outlet: G1/8" female thread
Third way (exhaust): G1/8" thread
Fixing pins: thread M4

Électrovanne 3/2 voies N.F. Avec fourreau et élément étanche en acier inox
Entrée et sortie: filet G1/8" femelle
Troisième voie (évacuation): filet G1/8"
Pieds de fixation: filet M4

* Disponibile versione in NPT
Available NPT version

lotto minimo 200
minimum lot 200

*ART. 8252/3

Elettrovalvola 3/2 vie N.C. con cannotto e inserto di tenuta in acciaio inox
Ingresso (2) e uscita (1): filetto G1/4" femmina
Terza via (scarico): portagomma Ø7mm
Piedini di fissaggio: filettati M4

Solenoid valve – 3/2 ways – normally closed – with stainless steel sleeve and insert
Inlet (2) and outlet (1): G1/4" female thread
Third way (exhaust): rubber-hose Ø7mm
Fixing pins: thread M4

Électrovanne 3/2 voies N.F. Avec fourreau et élément étanche en acier inox
Entrée (2) et sortie (1): filet G1/4" femelle
Troisième voie (évacuation): embout Ø7mm
Pieds de fixation: filet M4

* Disponibile versione in NPT
Available NPT version

lotto minimo 200
minimum lot 200

*ART. 8252/4

Elettrovalvola 3/2 vie N.C. con cannotto e inserto di tenuta in acciaio inox
Ingresso (2) e uscita (1): filetto G1/8" femmina
Terza via (scarico): portagomma Ø7mm
Piedini di fissaggio: filettati M4

Solenoid valve – 3/2 ways – normally closed – with stainless steel sleeve and insert
Inlet (2) and outlet (1): G1/8" female thread
Third way (exhaust): rubber-hose Ø7mm
Fixing pins: thread M4

Électrovanne 3/2 voies N.F. Avec fourreau et élément étanche en acier inox
Entrée (2) et sortie (1): filet G1/8" femelle
Troisième voie (évacuation): embout Ø7mm
Pieds de fixation: filet M4

* Disponibile versione in NPT
Available NPT version

lotto minimo 200
minimum lot 200

*ART. 8253/3

Elettrovalvola 3/2 vie N.C. Con cannotto e inserto di tenuta in acciaio inox
Ingresso (2) e uscita (1): filetto G1/4" femmina
Terza via (scarico): filetto M5 femmina
Piedini di fissaggio: filettati M4

Solenoid valve – 3/2 ways – normally closed – with stainless steel sleeve and insert
Inlet (2) and outlet (1): G1/4" female thread
Third way (exhaust): M5 female thread
Fixing pins: thread M4

Électrovanne 3/2 voies N.F. Avec fourreau et élément étanche en acier inox
Entrée (2) et sortie (1): filet G1/4" femelle
Troisième voie (évacuation): filet M5 femelle
Pieds de fixation: filet M4

* Disponibile versione in NPT
Available NPT version

lotto minimo 200
minimum lot 200

*ART. 8253/4

Elettrovalvola 3/2 vie N.C. Con cannotto e inserto di tenuta in acciaio inox
Ingresso (2) e uscita (1): filetto G1/8" femmina
Terza via (scarico): filetto M5 femmina
Piedini di fissaggio: filettati M4

Solenoid valve – 3/2 ways – normally closed – with stainless steel sleeve and insert
Inlet (2) and outlet (1): G1/8" female thread
Third way (exhaust): M5 female thread
Fixing pins: thread M4

Électrovanne 3/2 voies N.F. Avec fourreau et élément étanche en acier inox
Entrée (2) et sortie (1): filet G1/8" femelle
Troisième voie (évacuation): filet M5 femelle
Pieds de fixation: filet M4

* Disponibile versione in NPT
Available NPT version

lotto minimo 200
minimum lot 200

SERIE 8300 - 2/2 VIE NORMALMENTE CHIUSE (N.C.) CON INSERTO IN INOX E TENUTA IN TEFLON

SERIES 8300 - NORMALLY CLOSED (N.C.) 2/2 WITH STAINLESS STEEL INSERT AND TEFLON GASKET
SÉRIE 8300 ÉLECTROVANNES 2/2 VOIES NORMALEMENT FERMÉES (N.F.) ET JOINT EN TÉFLON

ART. 8301/3

Elettrovalvola 2/2 vie N.C. Con cannotto e inserto di tenuta in acciaio inox
Guarnizione in teflon
Ingresso e uscita: filetto G1/4" femmina
Piedini filettati M4

Teflon gasket
Solenoid valve – 2/2 ways – normally closed – with stainless steel sleeve and insert
Inlet and outlet: G1/4" female thread
M4 threaded supports

Joint en téflon
Électrovanne 2/2 voies N.F. Avec fourreau et élément étanche en acier inox
Entrée et sortie: filet G1/4" femelle pieds filetés M4

lotto minimo 300
minimum lot 300

ART. 8300/5

Elettrovalvola 2/2 vie N.C. Con cannotto e inserto di tenuta in acciaio inox
Guarnizione in teflon
Ingresso e uscita: filetto G1/4" femmina a 90°
Spillo di parzializzazione della portata 0%-100%

Solenoid valve – 2/2 ways – normally closed – with stainless steel sleeve and insert
Teflon gasket
Inlet and outlet: 90° G1/4" female thread
Adjustable needle for flow rate control
0% - 100%

Électrovanne 2/2 voies N.F. Avec fourreau et élément étanche en acier inox
Joint en téflon
Entrée et sortie: filet g ¼" femelle à 90°
Pointeau de réglage du débit
0% - 100%

lotto minimo 300
minimum lot 300

SERIE 8500
3/2 VIE NORMALMENTE CHIUSE (N.C.)

SERIES 8500 - 3/2 WAYS NORMALLY CLOSED (N.C.)
SÉRIE 8500 - 3/2 VOIES NORMALEMENT FERMÉES (N.F.)

1- BOBINA
Coil
Bobine

2- CANNOTTO SALDATO CON NUCLEO FISSO IN ACCIAIO INOX
Stainless steel sleeve welded with fixed core
Fourreau en acier inox soudé avec noyau fixe

3- NUCLEO MOBILE (ACCIAIO INOX MAGNETICO)
Plunger (magnetic stainless steel)
Noyau mobile (acier inox magnétique)

4- FONDELLO DI TENUTA IN:
-RUBINO

Sealing gasket in:
-Ruby

Fond étanche en:
-Rubis

5- INSERTO DI TENUTA IN ACCIAIO INOX
Stainless steel insert
Élément étanche en acier inox

6- CORPO IN OTTONE CW617N GIALLO, CON TRATTAMENTO TM1 O CON TRATTAMENTO TM2
Yellow brass body CW617N,
TM1 treated or TM2 treated
Corps en laiton jaune CW617N, avec traitement TM1 ou avec traitement TM2

IDEALE PER IL SETTORE PROFESSIONALE
Suitable for professional applications
Idéale dans le secteur professionnel

SERIE 8500 - 3/2 VIE NORMALMENTE CHIUSE (N.C.) CON TENUTE IN RUBINO SINTETICO

SERIES 8500 - 3/2 WAYS NORMALLY CLOSED (N.C.) WITH RUBY GASKETS

SÉRIE 8500 – 3/2 VOIES NORMALEMENT FERMÉES (N.F.) AVEC JOINT EN RUBIS SYNTHÉTIQUE

ART. 8500/5

Elettrovalvola a flangia orizzontale con tenuta in rubino e terza via (scarico) filetto maschio 1/8" gas cilindrico
Ingresso (2): foro centrale ø 3,5 OR2025
Uscita (1): foro laterale ø 3,5 OR2025
Terza via (scarico): filetto 1/8" maschio gas cilindrico con svasatura
Per attacchi a ogiva ø 6 mm - Cannotto ed inserto in inox

Solenoid valve with horizontal flange, ruby sealing gasket and third way (exhaust), 1/8" male cylindrical gas thread
Inlet (2): ø 3.5 mm central hole with O-ring OR2025
Outlet (1): ø 3.5 mm side hole with O-ring OR2025
Third way (exhaust): 1/8" male cylindrical gas thread with flare for ø 6 mm cutting ring connections - Stainless steel sleeve and insert

Électrovanne à bride horizontale avec joint en rubis et troisième voie (évacuation) filet mâle 1/8" gaz cylindrique
Entrée (2): trou central ø 3,5 mm avec joint torique OR2025
Sortie (1): trou latéral ø 3,5 mm avec joint torique OR2025
Troisième voie (évacuation): filet 1/8" mâle gaz cylindrique avec évasement pour connexions à bague ø 6 mm
Fourreau et élément étanche en acier inox

TENUTA RUBINO

lotto minimo 200
minimum lot 200

ART. 8500/7

Elettrovalvola a flangia orizzontale con tenuta in rubino e terza via (scarico) portagomma ø 7 mm
Ingresso (2): foro centrale ø 3,5 mm OR2025
Uscita (1): foro laterale ø 3,5 mm OR2025
Terza via (scarico): portagomma ø 7 mm
Cannotto ed inserto in inox

Solenoid valve with horizontal flange, ruby sealing gasket and third way (exhaust) with ø 7 mm rubber-hose
Inlet (2): ø 3.5 mm central hole with O-ring OR2025
Outlet (1): ø 3.5 mm side hole with O-ring OR2025
Third way (exhaust): ø 7 mm rubber-hose
Stainless steel sleeve and insert

Électrovanne avec bride horizontale, joint en rubis et troisième voie (évacuation) avec embout ø 7 mm
Entrée (2): trou central ø 3,5 mm et joint torique OR2025
Sortie (1): trou latéral ø 3,5 mm et joint torique OR2025
Troisième voie (évacuation): embout ø 7 mm
Fourreau et élément étanche en acier inox

TENUTA RUBINO

lotto minimo 200
minimum lot 200

ART. 8600/5

Elettrovalvola con tenuta in rubino ingresso ed uscita filetto femmina gas cilindrico 1/8", terza via (scarico) filetto maschio 1/8" gas cilindrico, con piedini di fissaggio filettati
Ingresso: filetto 1/8" femmina gas cilindrico
Uscita: filetto 1/8" femmina gas cilindrico
Terza via (scarico): filetto 1/8" maschio gas cilindrico con svasatura per attacchi a ogiva ø 6 mm
Piedini di fissaggio: filetto M4 - Cannotto ed inserto in inox

Solenoid valve with ruby sealing gasket, inlet and outlet with 1/8" female cylindrical gas thread, third way (exhaust) with 1/8" male cylindrical gas thread, threaded fixing pins
Inlet: 1/8" female cylindrical gas thread
Outlet: 1/8" female cylindrical gas thread
Third way (exhaust): 1/8" male cylindrical gas thread with flare for ø 6 mm cutting ring connections
Fixing pins: thread M4 - Stainless steel sleeve and insert

Électrovanne avec joint en rubis entrée et sortie filet femelle gaz cylindrique 1/8", troisième voie (évacuation) filet mâle 1/8" gaz cylindrique, avec pieds de fixation filetés
Entrée: filet 1/8" femelle gaz cylindrique
Sortie: filet 1/8" femelle gaz cylindrique
Troisième voie (évacuation): filet 1/8" mâle gaz cylindrique avec évasement pour connexions à bague ø 6 mm; pieds de fixation: filet M4 - Fourreau et élément étanche en acier inox

TENUTA RUBINO

lotto minimo 200
minimum lot 200

ART. 8600/7

Elettrovalvola con tenuta in rubino ingresso ed uscita filetto femmina gas cilindrico 1/8", terza via (scarico) portagomma ø 7 mm, con piedini di fissaggio filettati
Ingresso: filetto 1/8" femmina gas cilindrico
Uscita: filetto 1/8" femmina gas cilindrico
Terza via (scarico): portagomma ø 7 mm
Piedini di fissaggio: filetto M4 - Cannotto ed inserto in inox

Solenoid valve with ruby sealing gasket, inlet and outlet with 1/8" female cylindrical gas thread, third way (exhaust) with ø 7 mm rubber-hose, threaded fixing pins
Inlet: 1/8" female cylindrical gas thread
Outlet: 1/8" female cylindrical gas thread
Third way (exhaust): ø 7 mm rubber-hose
Fixing pins: thread M4 - Stainless steel sleeve and insert

Électrovanne avec joint en rubis entrée et sortie filet femelle gaz cylindrique 1/8", troisième voie (évacuation) avec embout ø 7 mm et pieds de fixation filetés
Entrée: filet 1/8" femelle gaz cylindrique
Sortie: filet 1/8" femelle gaz cylindrique
Troisième voie (évacuation): embout ø 7 mm
Pieds de fixation: filet M4 - Fourreau et élément étanche en acier inox

TENUTA RUBINO

lotto minimo 200
minimum lot 200

ART. 8650/5

Elettrovalvola con tenuta in rubino ingresso ed uscita filetto femmina gas cilindrico 1/4", terza via (scarico) filetto maschio 1/8" gas cilindrico, con piedini di fissaggio filettati
Ingresso: filetto 1/4" femmina gas cilindrico
Uscita: filetto 1/4" femmina gas cilindrico
Terza via (scarico): filetto 1/8" maschio gas cilindrico con svasatura per attacchi a ogiva ø 6 mm
Piedini di fissaggio: filetto M4 - Cannotto ed inserto in inox

Solenoid valve with ruby sealing gasket, inlet and outlet with 1/4" female cylindrical gas thread, third way (exhaust) with 1/8" male cylindrical gas thread, threaded fixing pins
Inlet: 1/4" female cylindrical gas thread
Outlet: 1/4" female cylindrical gas thread
Third way (exhaust): 1/8" male cylindrical gas thread with flare for ø 6 mm cutting-ring connections
Fixing pins: thread M4 - Stainless steel sleeve and insert

Électrovanne avec joint en rubis entrée et sortie filet femelle gaz cylindrique 1/4", troisième voie (évacuation) filet mâle 1/8" gaz cylindrique, avec pieds de fixation filetés
Entrée: filet 1/4" femelle gaz cylindrique
Sortie: filet 1/4" femelle gaz cylindrique
Troisième voie (évacuation): filet 1/8" mâle gaz cylindrique avec évasement pour connexions à bague ø 6 mm
Pieds de fixation: filet M4 - Fourreau et élément étanche en acier inox

TENUTA RUBINO

lotto minimo 200
minimum lot 200

ART. 8650/7

Elettrovalvola con tenuta in rubino ingresso ed uscita filetto femmina gas cilindrico 1/4", terza via (scarico) portagomma ø 7 mm con piedini di fissaggio filettati
Ingresso: filetto 1/4" femmina gas cilindrico
Uscita: filetto 1/4" femmina gas cilindrico
Terza via (scarico): portagomma ø 7 mm
Piedini di fissaggio: filetto M4 - Cannotto ed inserto in inox

Solenoid valve with ruby sealing gasket, inlet and outlet with 1/4" female cylindrical gas thread, third way (exhaust) with ø 7 mm rubber-hose, threaded fixing pins
Inlet: 1/4" female cylindrical gas thread
Outlet: 1/4" female cylindrical gas thread
Third way (exhaust): ø 7 mm rubber-hose
Fixing pins: thread M4 - Stainless steel sleeve and insert

Électrovanne avec joint en rubis entrée et sortie filet femelle gaz cylindrique 1/4", troisième voie (évacuation) embout ø 7 mm avec pieds de fixation filetés
Entrée: filet 1/4" femelle gaz cylindrique
Sortie: filet 1/4" femelle gaz cylindrique
Troisième voie (évacuation): embout ø 7 mm
Pieds de fixation: filet M4 - Fourreau et élément étanche en acier inox

TENUTA RUBINO

lotto minimo 200
minimum lot 200

ART. 8700/5

Elettrovalvola con tenuta in rubino ingresso filetto maschio gas cilindrico 1/8", uscita filetto femmina gas cilindrico 1/8" e terza via (scarico) filetto maschio 1/8" gas cilindrico, con piedini filettati M4
Ingresso: filetto 1/8" maschio gas cilindrico
Uscita: filetto 1/8" femmina gas cilindrico
Terza via (scarico): filetto 1/8" maschio gas cilindrico con svasatura per attacchi a ogiva ø 6 mm
Piedini di fissaggio: filetto M4 - Cannotto ed inserto in inox

Solenoid valve with ruby sealing gasket, inlet with 1/8" male cylindrical gas thread, outlet with 1/8" female cylindrical gas thread and third way (exhaust) with 1/8" male cylindrical gas thread, threaded fixing pins
Inlet: 1/8" male cylindrical gas thread
Outlet: 1/8" female cylindrical gas thread
Third way (exhaust): 1/8" male cylindrical gas thread with flare for ø 6 mm cutting-ring connections
Fixing pins: thread M4 - Stainless steel sleeve and insert

Électrovanne avec joint en rubis entrée filet mâle gaz cylindrique 1/8", sortie filet femelle gaz cylindrique 1/8" et troisième voie (évacuation) filet mâle 1/8" gaz cylindrique avec pieds filetés M4
Entrée: filet 1/8" mâle gaz cylindrique
Sortie: filet 1/8" femelle gaz cylindrique
Troisième voie (évacuation): filet 1/8" mâle gaz cylindrique avec évasement pour connexions à bague ø 6 mm
Pieds de fixation: filet M4 - Fourreau et élément étanche en acier inox

TENUTA RUBINO

lotto minimo 200
minimum lot 200

ART. 8700/7

Elettrovalvola con tenuta in rubino ingresso filetto maschio gas cilindrico 1/8", uscita filetto femmina gas cilindrico 1/8" e terza via (scarico) portagomma ø 7 mm, con piedini filettati M4
Ingresso: filetto 1/8" maschio gas cilindrico
Uscita: filetto 1/8" femmina gas cilindrico
Terza via (scarico): portagomma ø 7 mm
Piedini di fissaggio: filetto M4 - Cannotto ed inserto in inox

Solenoid valve with ruby sealing gasket, inlet with 1/8" male cylindrical gas thread, outlet with 1/8" female cylindrical gas thread and third way (exhaust) with ø 7 mm rubber-hose, M4 threaded fixing pins
Inlet: 1/8" male cylindrical gas thread
Outlet: 1/8" female cylindrical gas thread
Third way (exhaust): ø 7 mm rubber-hose
Fixing pins: thread M4 - Stainless steel sleeve and insert

Électrovanne avec joint en rubis entrée filet mâle gaz cylindrique 1/8", sortie filet femelle gaz cylindrique 1/8" et troisième voie (évacuation) embout ø 7 mm avec pieds filetés M4
Entrée: filet 1/8" mâle gaz cylindrique
Sortie: filet 1/8" femelle gaz cylindrique
Troisième voie (évacuation): embout ø 7 mm
Pieds de fixation: filet M4 - Fourreau et élément étanche en acier inox

TENUTA RUBINO

lotto minimo 200
minimum lot 200

SERIE 9000 - 2/2 VIE NORMALMENTE CHIUSE (N.C.)

SERIES 9000 - 2/2 WAYS NORMALLY CLOSED (N.C.)
SÉRIE 9000 - 2/2 VOIES NORMALEMENT FERMÉES (N.F.)

1- BOBINA
Coil
Bobine

2- CANNOTTO IN OTTONE GIALLO CW614N, CON TRATTAMENTO TM1 O CON TRATTAMENTO TM2 O CANNOTTO IN INOX
Yellow brass cw614n sleeve, TM1 treated or TM2 treated. Stainless steel sleeve
Fourreau en laiton jaune CW614N, avec traitement TM1 ou avec traitement TM2 fourreau en acier inox

3- NUCLEO MOBILE (ACCIAIO INOX MAGNETICO)
Plunger (magnetic stainless steel)
Noyau mobile (acier inox magnétique)

- FONDELLO DI TENUTA IN:
- NBR
- EPDM PEROSSIDICO
- VITON

Sealing gasket in:
- NBR
- Epdm peroxide
- Viton

Fond étanche en:
- NBR
- Epdm péroxydique
- Viton

5- CORPO IN OTTONE CW617N GIALLO, CON TRATTAMENTO TM1 O CON TRATTAMENTO TM2
Yellow brass body CW617N, TM1 treated or TM2 treated
Corps en laiton jaune CW617N, avec traitement TM1 ou avec traitement TM2

DN DISPONIBILI
Available diameters - Diamètres disponibles :

ø 1 mm
ø 1,2 mm
ø 1,5 mm
ø 2 mm
ø 2,5 mm

ART. 6056

Elettrovalvola diritta con ingresso e con uscita femmina da1/8"
Ingresso (1) e uscita (2):
Filetto 1/8" gas cilindrico
Piedini di fissaggio filettato M3

Straight solenoid valve with 1/8" female inlet and outlet
Inlet (1) and outlet (2):
1/8" cylindrical gas thread
M3 threaded fixing pins

Electrovanne droite avec entrée et sortie femelle de 1/8"
Entrée (1) et sortie (2)
Filet 1/8" gaz cylindrique
Pieds de fixation filetés M3

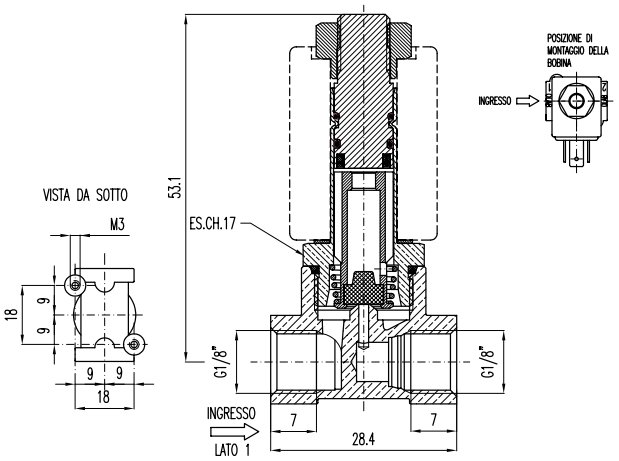

SERIE 9000 - 3/2 VIE NORMALMENTE CHIUSE (N.C.)

SERIES 9000 - 3/2 WAYS NORMALLY CLOSED (N.C.)
SÉRIE 9000 - 3/2 VOIES NORMALEMENT FERMÉES (N.F.)

1- BOBINA
Coil
Bobine

2- CANNOTTO IN OTTONE GIALLO CW614N, CON TRATTAMENTO TM1 O CON TRATTAMENTO TM2 O CANNOTTO IN INOX
Yellow brass cw614n sleeve, TM1 treated or TM2 treated. Stainless steel sleeve
Fourreau en laiton jaune CW614N, avec traitement TM1 ou avec traitement TM2 fourreau en acier inox

3- NUCLEO MOBILE (ACCIAIO INOX MAGNETICO)
Plunger (magnetic stainless steel)
Noyau mobile (acier inox magnétique)

- FONDELLO DI TENUTA IN:
- NBR
- EPDM PEROSSIDICO
- VITON

Sealing gasket in:
- NBR
- Epdm peroxide
- Viton

Fond étanche en:
- NBR
- Epdm péroxydique
- Viton

5- CORPO IN OTTONE CW617N GIALLO, CON TRATTAMENTO TM1 O CON TRATTAMENTO TM2
Yellow brass body CW617N, TM1 treated or TM2 treated
Corps en laiton jaune CW617N, avec traitement TM1 ou avec traitement TM2

PER ART. 9000 E 9300 DN DISPONIBILI
For art. 9000 and 9300 available diameters
Pour art. 9000 et 9300 diamètres disponibles
ø 1 mm
ø 1,2 mm
ø 1,5 mm
ø 2 mm
ø 2,5 mm

ART. 9000

Elettrovalvola diritta con ingresso e uscita femmina da 1/8" e terza via a portagomma
Ingresso (2) e uscita (1): filetto 1/8" femmina gas cilindrico
Terza via (scarico): portagomma ø 7 mm
Piedini di fissaggio: filetto M3 - Peso: 120 g

Straight solenoid valve with 1/8" female inlet and outlet, third way with rubber-hose
Inlet (2) and outlet (1): 1/8" female cylindrical gas thread
Third way (exhaust): ø 7 mm rubber-hose
Fixing pins: thread M3 - Weight: 120 g

Électrovanne droite avec entrée et sortie femelle de 1/8 et troisième voie avec embout entrée (2) et sortie (1): filet 1/8" femelle gaz cylindrique
Troisième voie (évacuation): embout ø 7 mm
Pieds de fixation: filet M3 - Poids: 120 g

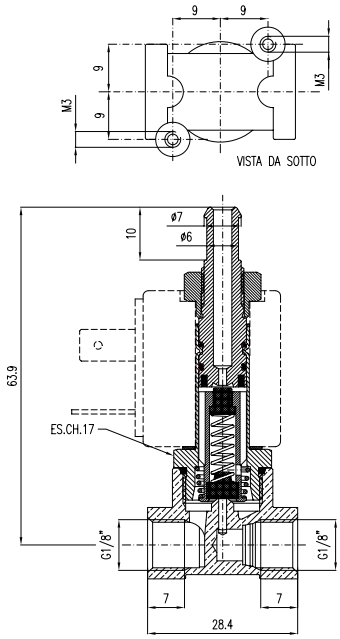

ART. 7509

Elettrovalvola 3/2 vie normalmente chiusa – Flangia laterale ingresso/uscita

Normally closed 3/2 ways solenoid valve - Inlet/outlet side flange

Électrovanne 3/2 voies normalement fermée - Bride latérale entrée/sortie

ART. 9300

Elettrovalvola diritta ingresso e uscita 1/8" femmina e terza via filettata G1/8 - Cannotto in inox e nucleo fisso saldato

Straight solenoid valve - 1/8" female inlet and outlet and G1/8 third threaded way
Stainless steel sleeve and welded fixed core

Électrovanne droite, entrée et sortie 1/8" femelle et troisième voie filetée G1/8
Fourreau en acier inox et noyau fixe soudé

lotto minimo 500
minimum lot 500

SERIE 9500/9600 - 3/2 VIE NORMALMENTE CHIUSE (N.C.)

SERIES 9500/9600 - 3/2 WAYS NORMALLY CLOSED (N.C.)
SÉRIE 9500/9600 - 3/2 VOIES NORMALEMENT FERMÉES (N.F.)

1- BOBINA
Coil
Bobine

2- CANNOTTO IN OTTONE GIALLO CW614N, CON TRATTAMENTO TM1 O CON TRATTAMENTO TM2 O CANNOTTO IN INOX
Yellow brass cw614n sleeve, TM1 treated or TM2 treated. Stainless steel sleeve
Fourreau en laiton jaune CW614N, avec traitement TM1 ou avec traitement TM2 fourreau en acier inox

3- NUCLEO MOBILE (ACCIAIO INOX MAGNETICO)
Plunger (magnetic stainless steel)
Noyau mobile (acier inox magnétique)

- FONDELLO DI TENUTA IN:
- NBR
- EPDM PEROSSIDICO
- VITON

Sealing gasket in:
- NBR
- Epdm peroxide
- Viton

Fond étanche en:
- NBR
- Epdm péroxydique
- Viton

5- INSERTO DI TENUTA IN ACCIAIO INOX
Stainless steel insert
Élément étanche en acier inox

6- CORPO IN OTTONE CW617N GIALLO, CON TRATTAMENTO TM1 O CON TRATTAMENTO TM2
Yellow brass body CW617N, TM1 treated or TM2 treated
Corps en laiton jaune CW617N, avec traitement TM1 ou avec traitement TM2

ART. 9500

Elettrovalvola diritta ingresso e uscita 1/8" femmina e terza via a portagomma ø7.
Inserto di tenuta in acciaio inox

Straight solenoid valve - 1/8" female inlet and outlet and third way with rubber-hose ø 7. Stainless steel sealing sleeve insert

Électrovanne droite, entrée et sortie 1/8" femelle et troisième voie avec embout ø 7.
Élément étanche en acier inox

ART. 9600

Elettrovalvola diritta ingresso e uscita 1/8" femmina e terza via G1/8 maschio con sede ogiva.
Inserto di tenuta in acciaio inox
Canotto in inox e nucleo f isso saldato

Straight solenoid valve - 1/8" female inlet and outlet and third way G1/8 male with cutting ring seat.
Stainless steel sealing insert
Stainless steel sleeve and welded fixed core

Électrovanne droite, entrée et sortie 1/8" femelle et troisième voie g 1/8" mâle avec logement écrou.
Élément étanche en acier inox.
Fourreau en acier inox et noyau fixe soudé

lotto minimo 200
minimum lot 200

ART. 9700

Elettrovalvola diritta 2/2 vie ingresso e uscita 1/8" femmina inserto di tenuta in acciaio inox.

Straight solnoid valve - 2/2 ways - 1/8" female inlet and outlet – stainless steel sealing insert

Électrovanne droite, 2/2 voies, entrée et sortie 1/8" femelle, élément étanche en acier inox.

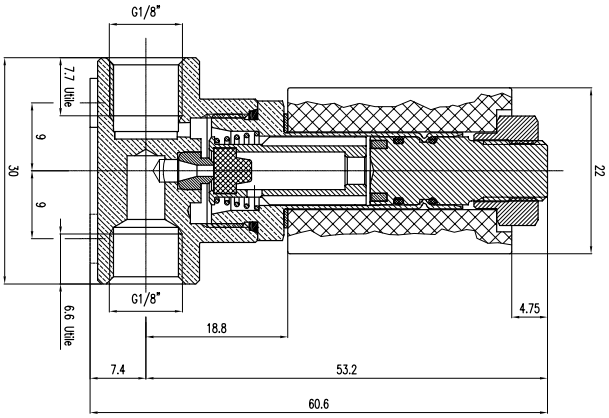

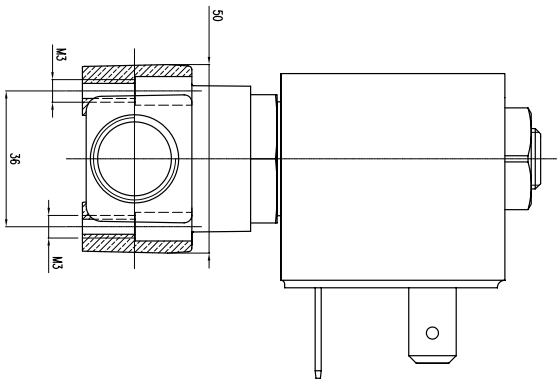

lotto minimo 200
minimum lot 200

ART. 6000/BH

BOBINA 22mm CON FORO CANNOTTO Ø10 - FASTON A NORMA DIN 43650/B
Le bobine disponibili sono identificate da codici specifici che ne consentono il riconoscimento dei principali dati di targa (tensione di alimentazione, frequenza, potenza) nonchè la presenza di eventuali omologazioni. Eventuali altre versioni disponibili su richiesta.

22mm COIL WITH Ø 10 SLEEVE HOLE - FASTON-ON CONNECTOR ACCORDING TO THE DIN 43650/B
The coils available are identified by special codes for rating (voltage supply, frequency, power) and type approvals. Any other version available on demand.

BOBINE 22mm AVEC TROU FOURREAU Ø 10 - COSSE CONFORME À LA NORME DIN 43650/B
Les bobines disponibles sont identifiées par des codes spécifiques qui permettent de reconnaître les données de plaques principales (tension d'alimentation, fréquence, puissance) et également la présence de toute éventuelle homologation.
D'autres versions sont éventuellement disponibles sur demande.

lotto minimo 200
minimum lot 200

Bobine Speciali
Lotto minimo 1000 pezzi

Special coils
Minimum quantity: 1000 pcs

Si considera accettabile una tolleranza di ±10% sulla tensione nominale di alimentazione per le bobine in corrente alternata e di ±5% per quelle in corrente continua

Tolerance of ±10 is admitted for voltage rating for a.c. coils and ± 5% for d.c. coils

Une tolérance de ±10% est admise pour la tension nominale d'alimentation des bobines en courant alternatif et de ±5% pour celles en courant continu

CODICE Code	TENSIONE/FREQUENZA Voltage/Frequency	POTENZA Power	NOTE Remarks
CORRENTE ALTERNATA - ALTERNATE CURRENT			
6000BH/L5FV	240/50	9 VA	VDE (standard)
6000BH/K5FV	230/50	9 VA	VDE (standard)
6000BH/K5FD	230/50	9 VA	DVGW (standard)
6000BH/K5SV	230/50	8-11 VA	VDE (standard)
6000BH/G6RU	120/60	10,5 VA	UL (standard)
6000BH/G6IU	120/60	17 VA	UL (standard)
6000BH/B1FN	24/50-60	9 VA	
6000BH/B1GU	24/50-60	11,5 VA	cUL*
6000BH/G1GU	120/50-60	11,5 VA	cUL*
6000BH/J1GU	220-230/50-60	11,5 VA	cUL*
6000BH/L1GU	240/50-60	11,5 VA	cUL*
CORRENTE CONTINUA - Direct current			
6000BH/B0DN	24 VDC	10 W	
6000BH/B0CN	24 VDC	7 W	
6000BH/B0ON	24 VDC	14 W	

* Omologata cUL se utilizzata con connettore 6000/CON - Approved cUL with connector 6000/CON

ART. 7000/BH

BOBINA 30mm CON FORO CANNOTTO Ø13 - FASTON A NORMA DIN 43650/A
Le bobine disponibili sono identificate da codici specifici che ne consentono il riconoscimento dei principali dati di targa (tensione di alimentazione, frequenza, potenza) nonchè la presenza di eventuali omologazioni.
Eventuali altre versioni disponibili su richiesta.

30mm COIL WITH Ø13 SLEEVE HOLE - FASTON-ON CONNECTOR ACCORDING TO THE DIN 43650/A
The coils available are identified by special codes for rating (voltage supply, frequency, power) and type approvals.
Any other version available on demand.

BOBINE 30mm AVEC TROU FOURREAU Ø13 - COSSE CONFORME À LA NORME DIN 43650/A
Les bobines disponibles sont identifiées par des codes spécifiques qui permettent de reconnaître les données de plaque principales (tension d'alimentation, fréquence, puissance) et également la présence de toute éventuelle homologation.
D'autres versions sont éventuellement disponibles sur demande.

lotto minimo 200
minimum lot 200

Bobine Speciali
Lotto minimo 1000 pezzi

Special coils
Minimum quantity: 1000 pcs

Si considera accettabile una tolleranza di ±10% sulla tensione nominale di alimentazione per le bobine in corrente alternata e di ±5% per quelle in corrente continua

Tolerance of ±10 is admitted for voltage rating for a.c. coils and ± 5% for d.c. coils

Une tolérance de ±10% est admise pour la tension nominale d'alimentation des bobines en courant alternatif et de ±5% pour celles en courant continu

CODICE Code	TENSIONE/FREQUENZA Voltage/Frequency	POTENZA Power	NOTE Remarks
CORRENTE ALTERNATA - Alternate current			
7000BH/J5IV	220-230/50	15 VA	VDE (standard)
7000BH/G6JU	120/60	21 VA	UL (standard)
CORRENTE CONTINUA - Direct current			
7000BH/B0LN	24 VDC	19 W	

ART. 8000/BH

BOBINA 30mm CON FORO CANNOTTO Ø14 - FASTON A NORMA DIN 43650/A
Le bobine disponibili sono identificate da codici specifici che ne consentono il riconoscimento dei principali dati di targa (tensione di alimentazione, frequenza, potenza) nonchè la presenza di eventuali omologazioni.

30 mm COIL WITH Ø14 SLEEVE HOLE - FASTON-ON CONNECTOR ACCORDING TO THE DIN 43650/A
The coils available are identified by special codes for rating (voltage supply, frequency, power) and type approvals.

BOBINE 30mm AVEC TROU FOURREAU Ø14 - COSSE CONFORME À LA NORME DIN 43650/A
Les bobines disponibles sont identifiées par des codes spécifiques qui permettent de reconnaître les données de plaque principales (tension d'alimentation, fréquence, puissance) et également la présence de toute éventuelle homologation.

EVENTUALI ALTRE VERSIONI DISPONIBILI SU RICHIESTA
Any other version available on demand
D'autres versions sont éventuellement disponibles sur demande.

Art. 8000BH/B1IU

lotto minimo 500
minimum lot 500

lotto minimo 200
minimum lot 200

Bobine Speciali
Lotto minimo 1000 pezzi

Special coils
Minimum quantity: 1000 pcs

Si considera accettabile una tolleranza di ±10% sulla tensione nominale di alimentazione per le bobine in corrente alternata e di ±5% per quelle in corrente continua

Tolerance of ±10 is admitted for voltage rating for a.c. coils and ± 5% for d.c. coils

Une tolérance de ±10% est admise pour la tension nominale d'alimentation des bobines en courant alternatif et de ±5% pour celles en courant continu

CODICE Code	TENSIONE/FREQUENZA Voltage/Frequency	POTENZA Power	NOTE Remarks
CORRENTE ALTERNATA - ALTERNATE CURRENT			
8000BH/J5IV	220-230/50	15 VA	VDE (standard)
8000BH/B1IU	24/50-60	17 VA	cUL*
8000BH/G1IU	120/50-60	17 VA	cUL*
8000BH/J1IU	220-230/50-60	17 VA	cUL*
8000BH/L1IU	240/50-60	17 VA	cUL*
CORRENTE CONTINUA - Direct current			
8000BH/B0LN	24 VDC	19 W	

* Omologata cUL se utilizzata con connettore 7000/CON - Approved cUL with connector 7000/CON

ART. 10000/BH

BOBINA 36MM CON FORO CANNOTTO Ø14 - FASTON A NORMA DIN 43650/A
Eventuali altre versioni disponibili su richiesta

36mm COIL WITH Ø-14 SLEEVE HOLE - FASTON-ON CONNECTOR ACCORDING TO THE DIN 43650/A
Any other version available on demand

BOBINE 36mm AVEC TROU FOURREAU Ø14 - COSSE CONFORME À LA NORME DIN 43650/A
D'autres versions sont éventuellement disponibles sur demande

lotto minimo 200
minimum lot 200

Bobine Speciali
Lotto minimo 1000 pezzi

Special coils
Minimum quantity: 1000 pcs

CODICE Code	TENSIONE/FREQUENZA Voltage/Frequency	POTENZA Power	NOTE Remarks
CORRENTE ALTERNATA - Alternate current			
10000BH/J5NN	220-230/50	29 VA	

ART. 22000/BH

BOBINA PER POMPA. Bobina cilindrica Ø47mm con foro cannotto Ø21 - diodo integrato da 1A - faston a norma DIN 43650/B senza faston di terra. Eventuali altre versioni disponibili su richiesta

COIL FOR PUMP. Cylindrical coil Ø47 mm with hole Sleeve Ø21 – 1A integrated diode – ground terminal according to DIN standard 43650/B without ground terminal.
Any other version available on demand

BOBINE POUR POMPE. Bobine cylindrique Ø47 mm avec orifice Fourreau Ø21 - diode intégrée de 1A – cosse conforme à la norme DIN 43650/B sans cosse de terre.
D'autres versions sont éventuellement disponibles sur demande

Quotazioni su richiesta
Quotations upon request
Cotations sur demande

Lotto minimo 200
minimum lot 200

Bobine Speciali
Lotto minimo 1000 pezzi

Special coils
Minimum quantity: 1000 pcs

CODICE Code	TENSIONE/FREQUENZA Voltage/Frequency	POTENZA Power	NOTE Remarks
CORRENTE ALTERNATA - Alternate current			
22000BFC/K5AFV	230/50	48 VA	VDE (standard)
22000BFC/K5AFV-11	230/50	48 VA	VDE (glow wire)

ART. 6000/CON

CONNETTORE
Connector - Connecteur

SEZIONE MAX CONDUTTORE - Max. cable section	1,5 mm^2
SERRACAVO - Clamping screw	PG9
GRADO DI PROTEZIONE - Protection degree	IP 67 (DIN40050)
CLASSE DI ISOLAMENTO - Iinsulation class	GRUPPO C – VDE 0110 - Group C VDE 0110
COLORE DEL CONNETTORE - Connector colour	NERO - Black
RESISTENZA CONTATTI CONTACT - Resistance	< 4 mΩ
TENSIONE NOMINALE - Voltage rating	250 V
NUMERO POLI - Pole number	2 + TERRA - 2+ earthing
PROTEZIONE - Protection	NYLON CARICATO VETRO - Glass reinforced nylon
PORTA CONTATTI - Contact-holder	NYLON CARICATO VETRO - Glass reinforced nylon
PORTATA NOMINALE CONTATTI - Contact rated current	10 A
PORTATA MAX CONTATTI - Max. contact rated current	16 A
GUARNIZIONE - Gasket	GOMMA NITRILICA NBR - NBR nitrile rubber
TEMPERATURA DI IMPIEGO - Working temperature	–40°÷+90°c

ART. 7000/CON

CONNETTORE
Connector - Connecteur

SEZIONE MAX CONDUTTORE - Max. cable section	1,5 mm^2
SERRACAVO - Clamping screw	PG9, PG11
GRADO DI PROTEZIONE - Protection degree	IP 67 (DIN40050)
CLASSE DI ISOLAMENTO - Iinsulation class	GRUPPO C – VDE 0110 - Group C - VDE 0110
COLORE DEL CONNETTORE - Connector colour	NERO - Black
RESISTENZA CONTATTI CONTACT - Resistance	< 4 mΩ
TENSIONE NOMINALE - Voltage rating	250 V
NUMERO POLI - Pole number	2 + TERRA - 2+ earthing
PROTEZIONE - Protection	NYLON CARICATO VETRO - Glass reinforced nylon
PORTA CONTATTI - Contact-holder	NYLON CARICATO VETRO - Glass reinforced nylon
PORTATA NOMINALE CONTATTI - Contact rated current	10 A
PORTATA MAX CONTATTI - Max. contact rated current	16 A
GUARNIZIONE - Gasket	GOMMA NITRILICA NBR - NBR nitrile rubber
TEMPERATURA DI IMPIEGO - Working temperature	–40°÷+90°c